дифференциальные реле и торы
для автоматических выключателей и выключателей со свободным расцепителем

дифференциальные реле и торы

260 88

260 93 Катушка - ∅ 80 мм
для использования совместно с реле

260 98

Для автоматических выключателей и выключателей со свободным расцепителем, оснащенных независимым расцепителем

Упак.	Кат. №	
		Дифференциальные реле Они детектируют ток утечки и отключают автоматический выключатель при помощи установленного в него независимого расцепителя • Реле оснащены: - пломбируемой крышкой для регулировочных винтов - дополнительным контактом - зеленым индикатором напряжения - 3 желтыми индикаторами утечки на землю: 20, 40 и 60 % уставки соответственно - красным индикатором превышения установленного тока утечки, который начинает мигать, если реле отключено от тороидального трансформатора (датчика) • Реле подключается к торам: - ∅ 35 мм и 80 мм Диапазон настроек : 0,03 - 0,05 - 0,075 - 0,1 - 0,15 - 0,2 - 0,3 - 0,5 - 0,75 - 1 - 1,5 - 2 - 3 - 5 - 7,5 - 10 - 15 - 20 - 30 A - ∅ 140 мм и 210 мм Диапазон настроек: 0,3 - 0,5 - 0,75 - 1 - 1,5 - 2 - 3 - 5 - 7,5 - 10 - 15 - 20 - 30 A - ∅ 150 мм Диапазон настроек: 0,5 - 0,75 - 1 - 1,5 - 2 - 3 - 5 - 7,5 - 10 - 15 - 20 - 30 A - ∅ 300 мм Диапазон настроек: 1 - 1,5 - 2 - 3 - 5 - 7,5 - 10 - 15 - 20 - 30 A • Задержка отключения: 0 - 0,15 - 0,25 - 0,5 - 1 - 2,5 - 5 секунд • Напряжение питания 230 В/240 В - 50/60 Гц
1	260 88	Дифференциальное реле. Монтаж на DIN рейку

		Торы Используются совместно с дифференциальными реле Кат. № 260 88 1 катушка на DPX
1	260 92	Тор ∅ 35 мм
1	260 93	Тор ∅ 80 мм
1	260 94	Тор ∅ 110 мм
1	260 95	Тор ∅ 140 мм
1	260 96	Тор ∅ 210 мм
1	260 97	Тор ∅ 150 мм, открывающаяся
1	260 98	Тор ∅ 300 мм, открывающаяся

Дифференциальные реле Кат. № 260 88

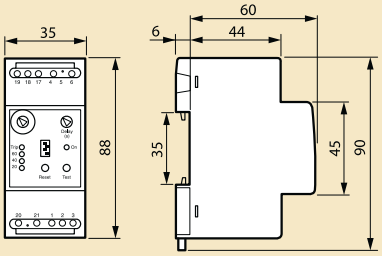

Тор Кат. № 260 92/93/95/96

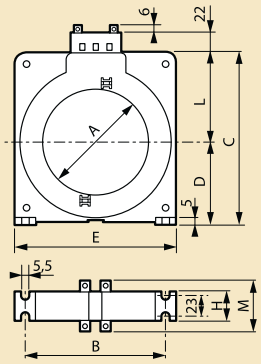

Тор Кат. № 260 97

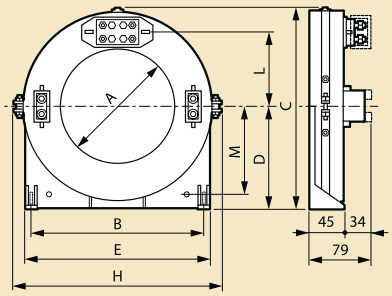

Кат. №	A	B	C	D	E	H	L	M
260 92	35	75	85	42	92	36	43	56
260 93	80	108	132	67	125	36	65	56
260 95	140	177	206	104	200	36	102	56
260 96	210	270	295	150	290	44	145	64
260 97	150	225	259	133	245	275	95	113

Тор Кат. № 260 98

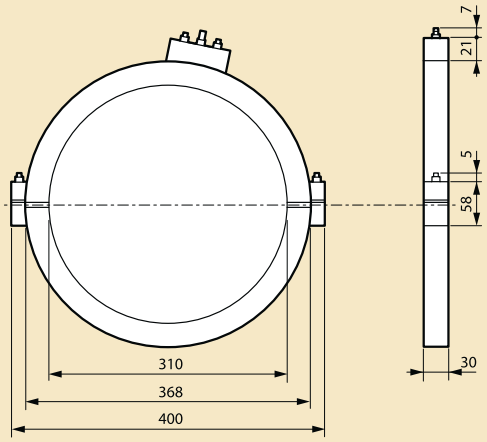

DPX™
устройства управления и сигнализации для DPX 250 - DPX 1600, DPX-IS, DPX-I 250 -DPX -I 1600, электронный тестер

261 60

261 85

Упак.	Кат. №	
		Дополнительный контакт или контакт, сигнализирующий о срабатывании защиты
		Применяется для сигнализации о положении контактов (замкнуто/разомкнуто) и о срабатывании защиты
		Монтаж в DPX-IS, DPX-I и DPX
1	261 60	Переключающий контакт 3А – 240 В∿
		Расцепители
		Независимые расцепители
		Применяются для дистанционного отключения Пусковая мощность 300 ВА
		Для DPX-IS, DPX-I и DPX
1	261 64	Номинальное напряжение катушки 24 В∿ и ⎓
1	261 65	Номинальное напряжение катушки 48 В∿ и ⎓
1	261 67	Номинальное напряжение катушки 230 В∿ и ⎓
		Расцепители минимального напряжения
		Применяются для дистанционного отключения Потребляемая мощность 5 ВА
		Для DPX-IS
1	261 71	Номинальное напряжение катушки 24 В∿ и ⎓
1	261 72	Номинальное напряжение катушки 48 В∿ и ⎓
1	261 73	Номинальное напряжение катушки 230 В∿ и ⎓
		Для DPX – I, DPX 160, DPX 250 – 1600
1	261 81	Номинальное напряжение катушки 24 В∿ и ⎓
1	261 82	Номинальное напряжение катушки 48 В∿ и ⎓
1	261 83	Номинальное напряжение катушки 230 В∿ и ⎓
		Расцепители минимального напряжения с задержкой (800 мс)
		Служат для дистанционного отключения. Модуль задержки применяется для предотвращения отключения аппарата защиты при кратковременных отключениях питания
1	261 90	Модуль задержки 230 В∿ (3 модуля по 17,5 мм)
1	261 91	Модуль задержки 400 В∿ (3 модуля по 17,5 мм)
		Расцепители минимального напряжения
1	261 75	Для DPX-IS 250 и 630
1	261 85	Для DPX 250 – 1600

DPX™ аксессуары

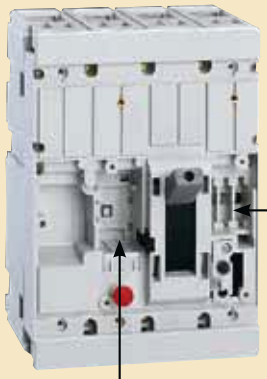

Дополнительный контакт - контакт сигнализирующий об аварии

Один Кат. № 261 60 для двух функций (дополнительный контакт или контакт сигнализирующий об аварии) в зависимости от места его установки

Минимальный расцепитель

Независимый расцепитель

Минимальный расцепитель с задержкой

Возможное количество контактов в аппаратах DPX-IS

	Аппарат	Дополн. контакт CA	CAA	SD	Расцепитель
Без расцепителя	DPX-IS 250	1	2	–	–
С расцепителем	DPX-IS 250	1	1	1	1

CA = дополнительный контакт
CAA = дополнительный контакт “досрочный”
SD = контакт сигнализирующий об аварии

Возможное количество контактов в аппаратах DPX

Аппарат	Дополн. контакт CA	SD	Расцепитель
DPX 250	2	1	1
DPX 630	2	2	1
DPX 1 600	3	1	1

DPX³/DPX с магнитным расцепителем

автоматические выключатели в литом корпусе номиналом до 400 А для защиты электродвигателей

420 713

Размеры (стр. 52-57)

Для коммутации, разъединения и защиты трёхфазных электродвигателей
Соответствуют требованиям стандарта МЭК 60947-2

Упак.	Кат. №	DPX³ 160
		Уставка защиты от короткого замыкания (электромагнитный расцепитель): фиксированная 10 In Может устанавливаться на рейку ⊥ или на монтажную плату в шкафах XL³ и других оболочках Поставляется с торцевыми зажимами для подсоединения гибких проводников сечением до 70 мм² или аксессуарами для подсоединения жёстких проводников сечением до 95 мм² Может быть оснащён дополнительным оборудованием (стр. 30)
		Отключающая способность Icu 16 кА (400 В~)
	ЗП	In (A)
1	420 710	16
1	420 711	25
1	420 712	50
1	420 713	63
		Отключающая способность Icu 25 кА (400 В~)
1	420 714	16
1	420 715	25
1	420 716	50
1	420 717	63

Упак.	Кат. №	DPX 630
		Уставка защиты от короткого замыкания регулируется от 5 до 10 In Может быть установлен на монтажную плату в шкафах XL³ Может быть оснащён дополнительным оборудованием (стр. 30)
		Отключающая способность Icu 36 кА (400 В~)
	ЗП	In (A)
1	420 726	320
1	420 727	400
		Отключающая способность Icu 70 кА (400 В~)
1	420 728	320
1	420 729	400

		DPX³ 250
		Уставка защиты от короткого замыкания (электромагнитный расцепитель): регулируемая, от 5 до 10 In Может устанавливаться на рейку ⊥ или на монтажную плату в шкафах XL³ и других оболочках Поставляется с торцевыми зажимами для подсоединения гибких проводников сечением до 120 мм² или аксессуарами для подсоединения жёстких проводников сечением до 150 мм² Может быть оснащён дополнительным оборудованием (стр. 30)
		Отключающая способность Icu 36 кА (400 В~)
	ЗП	In (A)
1	420 718	100
1	420 719	160
1	420 720	200
1	420 721	250
		Отключающая способность Icu 25 кА (400 В~)
1	420 722	100
1	420 723	160
1	420 724	200
1	420 725	250

Кат. №, выделенные красным цветом: Новая продукция

DPX³-I/DPX-I™ без расцепителя
от 125 до 1600 А

420 299

253 99

Размеры (стр. 52-57)

Автоматические выключатели без расцепителя предназначены для коммутации цепей под нагрузкой и разъединения цепей низкого напряжения
Могут быть оснащены дифференциальной защитой или дифференциальным реле соответствующего DPX (стр. 40)
Аппараты вплоть до DPX³ 250 могут устанавливаться на рейку ⊔ с монтажной платой Кат. № 421 072 (DPX³-I 160) и Кат. № 421 071 (DPX³ 250).
Соответствуют требованиям стандарта МЭК 60947-3
Категория применения: AC 23 A
Подключение идентично подключению соответствующих моделей DPX

Упак.	Кат. № 3П	Кат. № 4П	
			DPX³-I 160
	3П	4П	In (A)
1	420 198	420 199	160
	4П с диф. защитой		
1	420 197		160
			DPX³-I 250
	3П	4П	In (A)
1	420 299	420 300	250
	4П с диф. защитой		
1	420 298		250
			DPX-I 250
	3П	4П	In (A)
1	253 98	253 99	250
			DPX-I 630
	3П	4П	In (A)
1	255 86	255 87	400
1	255 88	255 89	630
			DPX-I 1600
	3П	4П	In (A)
1	257 94	257 95	800
1	257 96	257 97	1250
1	257 98	257 99	1600

Дополнительное оборудование DPX (стр. 41)
Для DPX³ (стр. 30)

DPX³-I/DPX-I™ без расцепителя
от 125 до 1600 А

■ Электрические характеристики

		DPX³-I 160	DPX³-I 250	DPX-I 250	DPX-I 630	DPX-I 1600
Номинальное рабочее напряжение Ue (В)	50/60 Гц	690(1)	690(1)	690	690	690
	пост. ток	250	250	250	250	250
Номинальное напряжение изоляции Ui, (В~)		800	800	690	690	690
Номинальное импульсное выдерживаемое напряжение Uimp (кВ)		8	8	8	8	8
Номинальная наибольшая выключающая способность Icm (кА)	400 В	3	3	4.3	13	40
Номинальный кратковременно выдерживаемый ток (t = 1 c) Icw (кА)		1.7	1.7	2.5	7.6	20
Износостойкость, циклов						
механическая		25000	25000	20000	15000	10000
электрическая		8000	8000	8000	5000	2000(2)
Условный тепловой ток (А)		160	250	250	630	1600
Номинальный ток отключения (А) AC 23 A (690 В~)		160 (160 В)	250 (250 В)	250	630	1600
DC 23 A (250 В~)		160	160	250	630	–

(1) 500 В для DPX3-I с модулем дифференциальной защиты
(2) До 1250 А

■ Размеры

Размеры DPX-I идентичны размерам соотвсевтующих DPX

DPX-I	Размеры
DPX³-I 160	DPX³ 160 (стр. 52)
DPX³-I 250	DPX³ 250 (стр. 55)
DPX-I 250	DPX 250 (стр. 55)
DPX-I 630	DPX 630 (стр. 56)
DPX-I 1600	DPX 1600 (стр. 57)

■ Выбор лицевой панели и дополнительных принадлежностей

Дополнительное оборудование DPX-I идентично дополнительному оборудованию соотвествующих моделей DPX³/DPX:

Устройства	XL³ 400	XL³ 800	XL³ 4000
DPX³/DPX³-I 160	(стр. 44)	(стр. 46)	(стр. 48)
DPX³/DPX³-I 250	(стр. 44)	(стр. 46)	(стр. 50)
DPX/DPX-I 250	(стр. 44)	(стр. 46)	(стр. 50)
DPX/DPX-I 630	(стр. 44)	(стр. 46)	(стр. 50)
DPX/DPX-I 1600		(стр. 46)	(стр. 50)

Кат. №, выделенные красным цветом: Новая продукция

XL³ 400
выбор оборудования

Устройство	Крепление	Положение	Конфигурация
КРЕПЛЕНИЕ НА МОНТАЖНОЙ ПЛАТЕ			
DPX³ 160 (Возможна комбинация с DPX³ 250)	В шкафах или других оболочках	Вертикальное	с или без дифференциальной защиты и без электродвигательного привода, установленного сбоку
			с или без дифференциальной защиты и с электродвигательным приводом, установленным сбоку
			стандартная поворотная рукоятка для монтажа непосредственно на аппарате(1)
			в составе устройства ручного ввода резерва(2)
		горизонтальное	с или без дифференциальной защиты
	В кабельной секции	вертикальное	с или без дифференциальной защиты
DPX³ 250 (Возможна комбинация с DPX³ 160)	В шкафах или других оболочках	вертикальное	с или без дифференциальной защиты и без электродвигательного привода, установленного сбоку
			с или без дифференциальной защиты и с электродвигательным приводом, установленным сбоку
			стандартная поворотная рукоятка для монтажа непосредственно на аппарате(1)
			в составе устройства ручного ввода резерва(2)
		горизонтальное	с или без дифференциальной защиты
	В кабельной секции	вертикальное	с или без дифференциальной защиты
DPX 250	В шкафах или других оболочках	вертикальное	1 - 2 аппарата без дифференциальной защиты
			только 1 аппарат, устанавливаемый по центру
			1 - 2 аппарата с дифференциальной защитой подключенной снизу
			с дифференциальной защитой подключенной снизу, установленной по центру
		горизонтальное	с или без дифференциальной защитой подключенной снизу
	В кабельной секции	вертикальное	только аппарат
			с дифференциальной защитой подключенной снизу
DPX 630	В шкафах или других оболочках	вертикальное	1 аппарат без дифференциальной защиты
			только 1 аппарат, устанавливаемый по центру
			1 аппарат с дифференциальной защиты
			с дифференциальной защитой подключенной снизу, установленной по центру
		горизонтальное	только аппарат
	В кабельной секции	вертикальное	только аппарат
			с дифференциальной защитой подключенной снизу

(1) При необходимости используйте только выгнутые двери
(2) При креплении к верхней или нижней панели шкафа используйте монтажную плату высотой 200 мм Кат. № 202 15
(3) При установке крышек зажимов используйте монтажную плату высотой 400 мм Кат. № 203 11
(4) При установке крышек зажимов используйте монтажную плату высотой 400 мм Кат. № 203 17

Кат. №, выделенные красным цветом: Новая продукция

Монтажная плата	Лицевая панель для устройств		
	Высота, мм	Металлическая	Изолирующая
202 11 + 421 071	300	203 10	203 60
202 11 + 421 068	300	203 10	203 60
202 09	300	203 09	-
202 11 + 421 058	300	203 10	203 60
202 13	150	203 13	203 65
202 17	300	203 18	-
202 11 + 421 072	300	203 10	203 60
202 11 + 421 069	300	203 10	203 60
202 09	300	203 09	-
202 11 + 421 058	300	203 10	203 60
202 15	200	203 17	203 66
202 17	300	203 18	-
202 20	400	203 20	203 70
202 21	400	203 21	203 71
202 22	600	203 22	203 72
202 23	600	203 23	203 73
202 24	200	203 24	203 74
202 28	400	203 28	-
202 29	800	203 29	-
202 20	400	203 20	203 70
202 21	400	203 21	203 71
202 22	600	203 22	203 72
202 23	600	203 23	203 73
202 25	300	203 25	-
202 28	400	203 28	-
202 29	800	203 29	-

202 11

Монтажная плата с рейкой ⊔ для крепления DPX³ с монтажным переходником

Для вертикальной установки

202 13

Монтажная плата для крепления DPX³ 160 с термомагнитным расцепителем

Для горизонтальной установки

203 10

Металлическая лицевая панель с фиксацией винтами на ¼ оборота для вертикальной установки DPX³

Высота 300 мм

203 13

Металлическая лицевая панель с фиксацией винтами на ¼ оборота для вертикальной установки DPX³ 160

Высота 150 мм

202 20

Монтажная плата для крепления одного – двух DPX 250, или одного DPX 630 и одного DPX 250

Для вертикальной установки

202 24

Монтажная плата для крепления одного DPX 250 с или без дифференциальной защиты

Для горизонтальной установки

203 20

Металлическая лицевая панель с фиксацией винтами на ¼ оборота для крепления одного - двух DPX 250 или одного DPX 630 и одного DPX 250

Для вертикальной установки

Высота 400 мм

203 24

Металлическая лицевая панель с фиксацией винтами на ¼ оборота для крепления одного DPX 250 с или без диф. защиты

Для горизонтальной установки

Высота 200 мм

202 17

Монтажная плата для крепления DPX³ 160 и DPX³ 250

Для вертикальной установки

203 18

Металлическая лицевая панель с фиксацией винтами на ¼ оборота для крепления DPX³

Высота 300 мм

Кат. №, выделенные красным цветом: Новая продукция

XL³ 800
выбор оборудования

Устройство	Крепление	Положение	Конфигурация
	XL³ 800 – 24 модуля		
КРЕПЛЕНИЕ НА МОНТАЖНОЙ ПЛАТЕ			
DPX³ 160 (Возможна комбинация с DPX³ 250)	В шкафах или других оболочках	вертикальное	без электродвигательного привода, установленного сбоку
			с электродвигательным приводом, установленным сбоку
			стандартная поворотная рукоятка для монтажа непосредственного на аппарате
			в составе устройства ручного ввода резерва
			в составе устройства автоматического ввода резерва
		горизонтальное	с или без дифференциальной защиты
DPX³ 250 и DPX³ 160-125 с электронным расцепителем (Возможна комбинация с DPX³ 160)	В шкафах или других оболочках	вертикальное	без электродвигательного привода, установленного сбоку
			с электродвигательным приводом, установленным сбоку
			стандартная поворотная рукоятка для монтажа непосредственного на аппарате
			в составе устройства ручного ввода резерва
			в составе устройства автоматического ввода резерва
		горизонтальное	с или без дифференциальной защиты
DPX 250 (Возможна комбинация с DPX 630)	В шкафах или других оболочках	вертикальное	1 – 3 аппарата без дифференциальной защиты
			1 – 3 аппарата с дифференциальной защитой подключенной снизу
			в составе устройства ввода резерва + электродвигательный привод
		горизонтальное	с или без дифференциальной защиты подключенной снизу
			с или без дифференциальной защиты подключенной снизу + электродвигательный привод
DPX 630 (Возможна комбинация с DPX 250)	В шкафах или других оболочках	вертикальное	1 - 3 аппарата без дифференциальной защиты
			1 - 3 аппарата с дифференциальной защитой подключенной снизу
		горизонтальное	с или без дифференциальной защиты подключенной снизу
DPX 1600	В шкафах или других оболочках	вертикальное	только аппарат
		горизонтальное	только аппарат
	XL³ 800 - 36 модулей		
КРЕПЛЕНИЕ НА МОНТАЖНОЙ ПЛАТЕ			
DPX³ 160	В шкафах или других оболочках	вертикальное	без электродвигательного привода, установленного сбоку
			с электродвигательным приводом, установленным сбоку
			в составе устройства ручного ввода резерва
DPX³ 250	В шкафах или других оболочках	вертикальное	без электродвигательного привода, установленного сбоку
			с электродвигательным приводом, установленным сбоку
			в составе устройства ручного ввода резерва
DPX 250	В шкафах или других оболочках	вертикальное	без дифференциальной защиты
			с дифференциальной защитой подключенной снизу
DPX 630	В шкафах или других оболочках	вертикальное	без дифференциальной защиты
			с дифференциальной защитой подключенной снизу
DPX 1600	В шкафах или других оболочках	вертикальное	только аппарат
			только аппарат

206 11

Монтажная плата с рейкой ⊔ для вертикального крепления DPX³

206 17

Монтажная плата для горизонтального крепления DPX³ 250

208 13

Металлическая лицевая панель с фиксацией винтами на ¼ оборота для горизонтального крепления DPX³ 160

Монтажная плата	Лицевая панель для аппаратов		
	Высота, мм	Фиксация винтами на ¼ оборота	Винтовое крепление
XL³ 800 – 24 модуля			
206 11 + 421 071	300	208 10	209 10
206 11 + 421 068	300	208 10	209 10
206 08 + 421 071	300	208 05	209 05
206 11 + 421 058	300	208 10	209 10
206 13 + 420 558	300	208 10	209 10
206 15	150	208 13	209 13
206 11 + 421 072	300	208 10(2)	209 10
206 11 + 421 069	300	208 10(2)	209 10
206 08 + 421 072	300	208 05	209 05
206 11 + 421 058	300	208 10(2)	209 10
206 13 + 421 058	300	208 10(2)	209 10
206 17	200	208 17	209 17
206 20	400	208 20	209 20
206 22	600	208 22	209 22
206 68(1)	400	-	-
206 24	200	208 24	209 24
206 21	200	-	209 24
206 20	400	208 20	209 20
206 22	600	208 22	209 22
206 23	300	208 23	209 21
206 30	400	208 30	209 30
206 30	400	208 34	209 34
XL³ 800 – 36 модулей			
206 61 + 421 071	300	-	209 60
206 61 + 421 068	300	-	209 60
206 61 + 420 559	300	-	209 60
206 61 + 421 072	300	-	209 60
206 61 + 421 072	300	-	209 60
206 61 + 420 559	300	-	209 60
206 70	400	-	209 70
206 72	600	-	209 72
206 70	400	-	209 70
206 72	600	-	209 72
206 80	400	-	209 80
206 80	400	-	209 84

206 24

Монтажная плата для горизонтального крепления DPX 250 с или без реле тока утечки

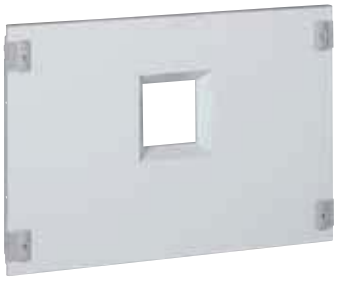

208 34

Металлическая лицевая панель с фиксацией винтами на ¼ оборота для горизонтального крепления DPX 1600

(1) Лицевая панель поставляется в комплекте

(2) При установке крышек зажимов используйте монтажную плату высотой 400 мм Кат. № 209 27

Кат. №, выделенные красным цветом: Новая продукция

XL³ 4000
выбор оборудования

Устройство	Исполнение	Положение	Конфигурация	Выводы
КРЕПЛЕНИЕ НА МОНТАЖНОЙ ПЛАТЕ				
DPX³ 160 (Возможна комбинация с DPX³ 250)	стационарное	вертикальное	без электродвигательного привода, установленного сбоку	передние
			с электродвигательным приводом, установленным сбоку	передние
			без электродвигательного привода, установленного спереди	передние или задние
			с электродвигательным приводом, установленным спереди	передние или задние
			с поворотной рукояткой	передние
				передние или задние
			в составе устройства ручного ввода резерва	передние
				передние или задние
			в составе устройства автоматического ввода резерва	передние
				передние или задние
		горизонтальное		передние
			с или без электродвигательного привода, установленного спереди	передние или задние
	выкатное	вертикальное	с или без электродвигательного привода, установленного спереди	передние или задние
			с поворотной рукояткой	передние или задние
			в составе устройства автоматического или ручного ввода резерва	передние или задние
		горизонтальное	с или без электродвигательного привода, установленного спереди	передние или задние
DPX³ 250 (Возможна комбинация с DPX³ 160-125 с термомагнитным расцепителем)	стационарное	вертикальное	без электродвигательного привода, установленного сбоку	передние
			с электродвигательным приводом, установленным сбоку	передние
			без электродвигательного привода, установленного спереди	передние или задние
			с электродвигательным приводом, установленным спереди	передние или задние
			с поворотной рукояткой	передние
				передние или задние
			в составе устройства ручного ввода резерва	передние
				передние или задние
			в составе устройства автоматического ввода резерва	передние
				передние или задние
		горизонтальное	–	передние
			с или без электродвигательного привода, установленного спереди	передние или задние
	выкатное	вертикальное	с или без электродвигательного привода, установленного спереди	передние или задние
			с поворотной рукояткой	передние или задние
			в составе устройства автоматического или ручного ввода резерва	передние или задние
		горизонтальное	с или без электродвигательного привода, установленного спереди	передние или задние

206 11

Монтажная плата с рейкой ⊔ для крепления DPX³

421 071

Переходник для крепления DPX³ на рейку

206 17

Монтажная плата для горизонтального крепления DPX³ 250

XL³ 4000 – 24 модуля							XL³ 4000 – 36 модулей				
Распорка	Крепление	Монтажная плата	Металлическая лицевая панель				Крепление	Монтажная плата	Металлическая лицевая панель		
			Высота, мм	Фиксация винтами на ¼ оборота	Винтовое крепление	Защёлки			Высота, мм	Винтовое крепление	Защёлки
-	-	206 11 + 421 071	300	208 10	209 10	-	-	206 61 + 421 071	300	209 60	-
-	-	206 11 + 421 068	300	208 10	209 10	-	-	206 61 + 421 068	300	209 60	-
207 50	207 90	207 49	300	208 10	209 10	-	207 61	207 49	300	209 60	-
-	207 90	207 49	300	208 10	209 10	-	207 61	207 49	300	209 60	-
-	-	206 08 + 421 071	300	208 05	209 05	-	-	-	-	-	-
207 50	207 90	207 49	300	208 05	209 05	-	207 61	207 49	300	209 65	-
-	-	206 11 + 421 058	300	208 10	209 10	-	-	-	-	-	-
207 50	206 63	206 71	300	208 10	209 10	-	-	-	-	-	-
-		206 13	300	208 10	209 10	-	-	-	-	-	-
-	206 63	206 71	300	208 10	209 10	-	-	-	-	-	-
-	-	206 15	150	208 13	209 13	-	-	-	-	-	-
	-	207 94	150	208 13	209 13	-	-	-	-	-	-
207 50	207 91	207 59	400	-	-	212 11	-	-	-	-	-
	207 91	207 59	400	-	-	212 08	-	-	-	-	-
207 50	206 69	206 81	400	-	-	212 11	-	-	-	-	-
	-	207 95	200	-	-	212 13	-	-	-	-	-
-	-	206 11 + 421 072	300	208 10	209 10	-	-	206 61 + 421 072	300	209 60	-
-	-	206 11 + 421 069	300	208 10	209 10	-	-	206 61 + 421 069	300	209 60	-
-	207 90	207 64	300	208 10	209 10	-	207 61	207 49	300	209 60	-
207 50	207 90	207 64	300	208 10	209 10	-	207 61	207 49	300	209 60	-
207 50	-	206 08 + 421 072	300	208 05	209 05	-	-	-	-	-	-
207 50	207 90	207 64	300	208 05	209 05	-	207 61	207 49	300	209 65	-
-	-	206 11 + 421 058	300	208 10	209 10	-	-	-	-	-	-
207 50	206 63	206 73	300	208 10	209 10	-	-	-	-	-	-
-		206 13	300	208 10	209 10	-	-	-	-	-	-
-	206 63	206 73	300	208 10	209 10	-	-	-	-	-	-
-	-	206 17	200	208 17	209 17	-	-	-	-	-	-
	-	207 96	200	208 17	209 17	-	-	-	-	-	-
207 50	207 91	207 69	400	-	-	212 11	-	-	-	-	-
	207 91	207 69	400	-	-	212 08	-	-	-	-	-
207 50	206 69	206 83	400	-	-	212 11	-	-	-	-	-
	-	207 97	200	-	-	212 13	-	-	-	-	-

208 10

Металлическая лицевая панель с фиксацией винтами на ¼ оборота для вертикального крепления DPX³ 160 и DPX³ 250
Высота 300 мм

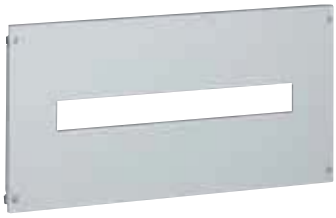

209 10

Металлическая лицевая панель с винтовым креплением для вертикальной установки DPX³ 160 и DPX³ 250
Высота 300 мм

208 13

Металлическая лицевая панель с креплением винтами на ¼ оборота для горизонтальной установки DPX³ 160 на регулируемой монтажной плате
Высота 150 мм

212 11

Металлическая лицевая панель с фиксацией защёлками для вертикального крепления одного, двух или трёх DPX³ 160 или для крепления DPX³ 250 в выкатном исполнении
Высота 400 мм

Кат. №, выделенные красным цветом: Новая продукция

XL³ 4000
выбор оборудования

Устройство	Исполнение	Положение	Конфигурация	Выводы	Поворотная рукоятка/ электродвигательный привод
	стационарное	вертикальное	1 - 3 аппарата без дифференциальной защиты	передние	-
			1 - 3 аппарата без дифференциальной защиты	передние или задние	с или без
			1 - 3 аппарата с дифференциальной защитой	передние	-
			1 - 3 аппарата с дифференциальной защитой	передние или задние	с или без
		горизонтальное	с или без дифференциальной защиты подключенной снизу	передние	-
			с или без дифференциальной защиты подключенной снизу	передние или задние	с или без
		вертикальное	в составе устройства ввода резерва	передние или задние	с или без электродвигательного привода
	съемное	вертикальное	1 - 3 аппарата без дифференциальной защиты	передние или задние	с или без
			1 - 3 аппарата с дифференциальной защитой	передние или задние	с или без
		горизонтальное	с или без дифференциальной защиты подключенной снизу	передние или задние	с или без
	выкатное	вертикальное	без дифференциальной защиты	передние или задние	с или без поворотной рукоятки
			без дифференциальной защиты	передние или задние	с электродвигательным приводом
			с дифференциальной защитой	передние или задние	с или без поворотной рукоятки
			с дифференциальной защитой	передние или задние	с электродвигательным приводом
		горизонтальное	с или без дифференциальной защиты подключенной снизу	передние или задние	с или без поворотной рукоятки
			с или без дифференциальной защиты	передние или задние	с электродвигательным приводом
		вертикальное	в составе устройства ввода резерва	передние или задние	-
			в составе устройства ввода резерва	передние или задние	с электродвигательным приводом
DPX 630	стационарное	вертикальное	1 - 3 аппарата без дифференциальной защиты	передние	-
			1 - 3 аппарата без дифференциальной защиты	передние или задние	с или без
			1 - 3 аппарата с дифференциальной защитой	передние	-
			1 - 3 аппарата с дифференциальной защитой	передние или задние	с или без
		горизонтальное	с или без дифференциальной защиты подключенной снизу	передние	-
			с или без дифференциальной защиты подключенной снизу	передние или задние	с или без
		вертикальное	в составе устройства ввода резерва	передние или задние	с или без электродвигательного привода
	съемное	вертикальное	1 - 2 аппарата без дифференциальной защиты	передние или задние	с или без
			1 - 2 аппарата с дифференциальной защитой	передние или задние	с или без
		горизонтальное	с или без дифференциальной защиты подключенной снизу	передние или задние	с или без поворотной рукоятки
	выкатное	вертикальное	без дифференциальной защиты	передние или задние	с или без поворотной рукоятки
			без дифференциальной защиты	передние или задние	с электродвигательным приводом
			с дифференциальной защитой	передние или задние	с или без поворотной рукоятки
			с дифференциальной защитой	передние или задние	с электродвигательным приводом
		горизонтальное	с или без дифференциальной защиты подключенной снизу	передние или задние	с или без поворотной рукоятки
			с или без дифференциальной защиты подключенной снизу	передние или задние	с электродвигательным приводом
		вертикальное	в составе устройства ввода резерва	передние или задние	-
			в составе устройства ввода резерва	передние или задние	с электродвигательным приводом
DPX 1600	стационарное	вертикальное	без дифференциальной защиты	передние	-
			без дифференциальной защиты	передние	с поворотной рукояткой или с электродвигательным приводом
			без дифференциальной защиты	задние	-
			без дифференциальной защиты	задние	с поворотной рукояткой или с электродвигательным приводом
		горизонтальное	без дифференциальной защиты	передние	-
			без дифференциальной защиты	передние	с электродвигательным приводом
			без дифференциальной защиты	задние	с электродвигательным приводом
			без дифференциальной защиты	задние	-
			без дифференциальной защиты	задние	с поворотной рукояткой
		горизонтальное	в составе устройства ввода резерва	передние или задние	-
			в составе устройства ввода резерва	передние или задние	с электродвигательным приводом
	выкатное	вертикальное	без дифференциальной защиты	передние	-
			без дифференциальной защиты	передние	с поворотной рукояткой или с электродвигательным приводом
		горизонтальное	без дифференциальной защиты	передние	-
			без дифференциальной защиты	задние	с поворотной рукояткой или с электродвигательным приводом
			в составе устройства ввода резерва	задние	-
			в составе устройства ввода резерва	задние	с электродвигательным приводом

(1) Без проставки, если установлен электродвигательный привод
(2) 2 набора проставок для регулируемой монтажной платы
(3) Примечание: каталожные номера изменились с июня 2011 г. Обратитесь в местное представительство Legrand.

XL³ 4000 – 24 модуля							XL³ 4000 – 36 модулей				
			Металлическая лицевая панель						Лицевая панель		
Распорка	Крепление	Монтажная плата	Высота, мм	Фиксация винтами на ¼ оборота	Винтовое крепление	Защёлки	Крепление	Монтажная плата	Высота, мм	Винтовое крепление	Защёлки
			400	208 20	209 20	-	-	206 70	400	209 70	-
207 50(1)	207 20	207 75	400	208 20	209 20	-	207 70	207 75	400	209 70	-
	-	206 22	600	208 22	209 22	-	-	206 72	600	209 72	-
207 50(1)	207 22	207 76	600	208 22	209 22	-	207 72	207 76	600	209 72	-
	-	206 24	200	208 24	209 24	-	-	-	-	-	-
	-	207 24	200	-	209 24	-	-	-	-	-	-
207 50(1)	-	206 74	400	-	209 74	-	-	-	-	-	-
	207 21	207 77	400	-	-	212 20	-	-	-	-	-
	207 23	207 78	600	-	-	212 22	-	-	-	-	-
	-	207 27	200	-	-	212 24	-	-	-	-	-
207 50	207 21	207 77	400	-	-	212 21	-	-	-	-	-
207 50	207 21	207 77	400	-	-	212 02	-	-	-	-	-
207 50	207 23	207 78	600	-	-	212 23	-	-	-	-	-
207 50	207 23	207 78	600	-	-	212 03	-	-	-	-	-
	-	207 26	300	-	-	212 26	-	-	-	-	-
	-	207 26	300	-	-	212 27	-	-	-	-	-
207 50	-	206 74	400	-	-	212 90	-	-	-	-	-
207 50	-	206 74	400	-	-	212 91	-	-	-	-	-
	-	206 20	400	208 20	209 20	-	-	206 70	400	209 70	-
207 50(1)	207 20	207 85	400	208 20	209 20	-	207 70	207 85	400	209 70	-
	-	206 22	600	208 22	209 22	-	-	206 72	600	209 72	-
207 50(1)	207 22	207 86	600	208 22	209 22	-	207 72	207 86	600	209 72	-
	-	206 23	300	208 23	209 21	-	-	-	-	-	-
	-	207 93	300	-	209 23	-	-	-	-	-	-
207 50(1)	-	206 74	400	-	209 76	-	-	-	-	-	-
	207 21	207 87	400	-	-	212 20	-	-	-	-	-
	207 23	207 88	600	-	-	212 22	-	-	-	-	-
	-	207 98	300	-	-	212 17	-	-	-	-	-
207 50	207 21	207 87	400	-	-	212 21	-	-	-	-	-
207 50	207 21	207 87	400	-	-	212 04	-	-	-	-	-
207 50	207 23	207 88	600	-	-	212 23	-	-	-	-	-
207 50	207 23	207 88	600	-	-	212 05	-	-	-	-	-
	-	207 98	300	-	-	212 18	-	-	-	-	-
	-	207 98	300	-	-	212 19	-	-	-	-	-
207 50	-	206 76	400	-	-	212 94	-	-	-	-	-
207 50	-	206 76	400	-	-	212 95	-	-	-	-	-
	-	206 30(3)	400	208 30(3)	209 30(3)	-	-	206 80(3)	400	209 80(3)	-
207 50(1)(2)	-	207 30(3)	400	-	209 32(3)	-	-	-	-	-	-
207 50(1)(2)	-	207 32(3)	400	208 30(3)	209 30(3)	-	-	207 82(3)	400	209 80(3)	-
207 50(1)(2)	-	207 32(3)	400	-	209 32(3)	-	-	-	-	-	-
	-	206 30	400	208 34	209 34	-	-	206 80	400	209 84	-
	-	206 30	400	-	209 36	-	-	-	-	-	-
	-	206 30	400	-	209 35	-	-	-	-	-	-
207 50(1)(2)	-	207 36	400	208 34	209 34	-	-	-	-	-	-
207 50(1)(2)	-	207 36	400	-	209 35	-	-	-	-	-	-
	-	206 86	800	-	209 86	-	-	-	-	-	-
	-	206 86	800	-	209 87	-	-	-	-	-	-
	-	207 31	400	-	-	212 31	-	-	-	-	-
	-	207 31	400	-	-	212 32	-	-	-	-	-
	-	207 35	400	-	-	212 34	-	-	-	-	-
	-	207 35	400	-	-	212 35	-	-	-	-	-
	-	206 87	800	-	-	212 36	-	-	-	-	-
	-	206 87	800	-	-	212 37	-	-	-	-	-

DPX³ 160 с термомагнитным расцепителем

Размеры

Стационарное исполнение

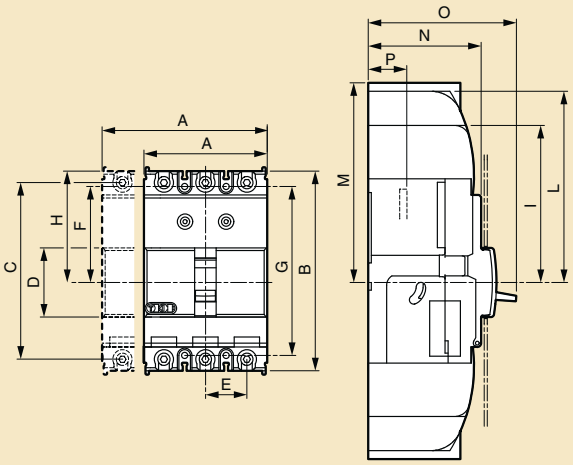

	A	B	C	D	E	F	G	H	I	L	M	N	O	P
3П	81	130	115	45	27	62,5	110	72,5	102,5	125	-	74	100	18
4П	108	130	115	45	27	62,5	110	72,5	102,5	125	-	74	100	18
с диф. защитой	108	160	145	45	27	62,5	140	72,5	102,5	125	-	74	100	18

Стационарное исполнение с дифференциальной защитой

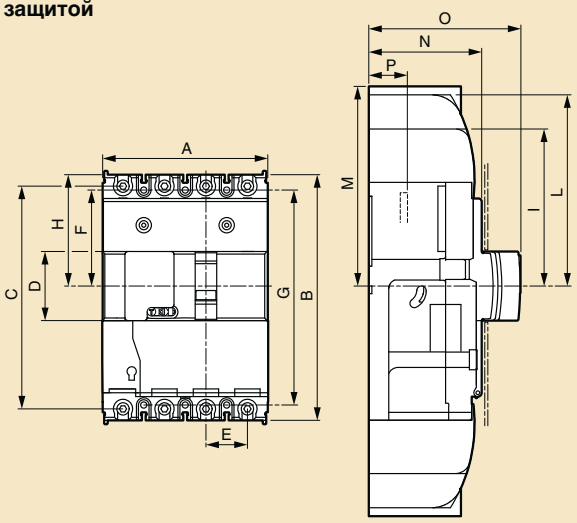

Съемное исполнение

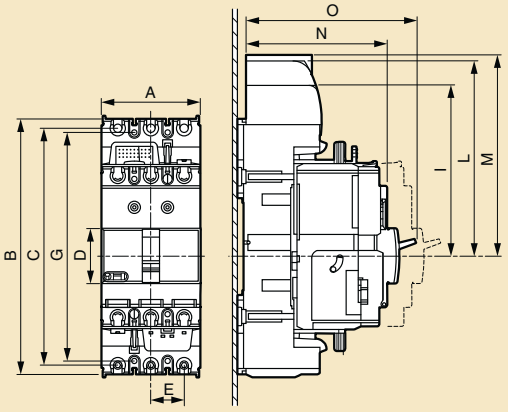

	A	B	C	D	E	F	G	H	I	L	M	N	O	P
3П	81	208	193	45	27	100,5	186	111,5	141,5	164	-	122	148	-
4П	108	238	223	45	27	100,5	216	111,5	141,5	164	-	122	148	-
с диф. защитой	108	230	223	45	27	100,5	216	111,5	141,5	164	-	122	148	-

Съемное исполнение с дифференциальной защитой

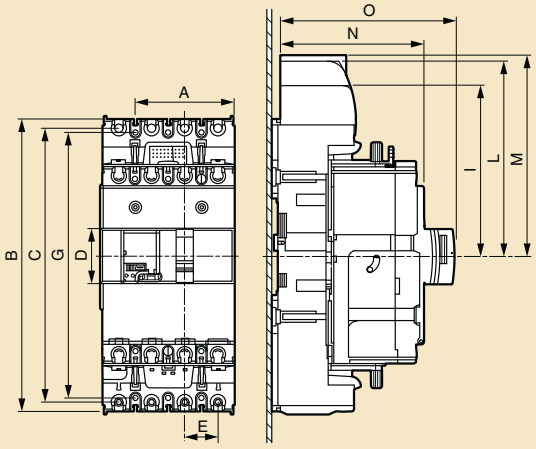

DPX³ 250 с термомагнитным и электронным расцепителем

Размеры

Стационарное исполнение

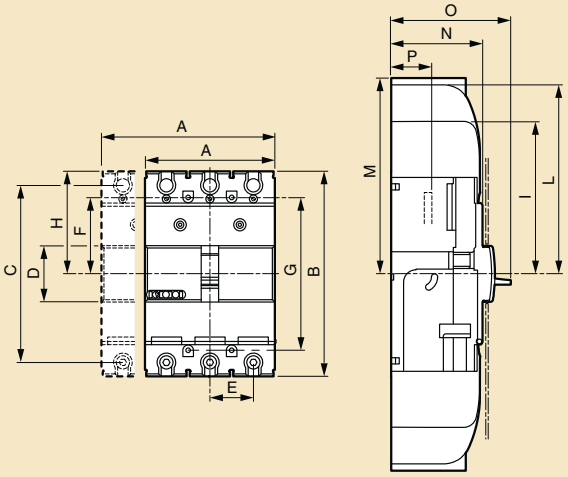

Стационарное исполнение с дифференциальной защитой

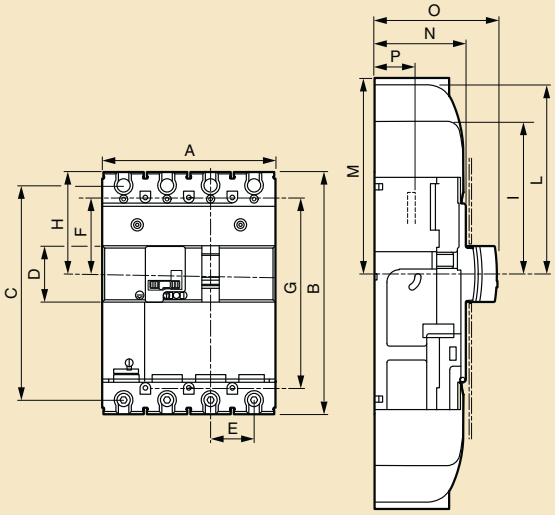

	A	B	C	D	E	F	G	H	I	L	M	N	O	P
3П	105	165	142,5	45	35	61,5	123	82,5	112,5	150	-	74	100	18
4П	140	165	142,5	45	35	61,5	123	82,5	112,5	150	-	74	100	18
с диф. защитой	140	195	172,5	45	35	61,5	153	82,5	112,5	150	-	74	100	18

Съемное исполнение

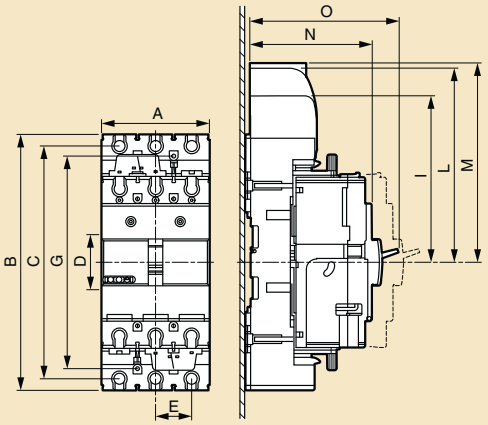

Съемное исполнение с дифференциальной защитой

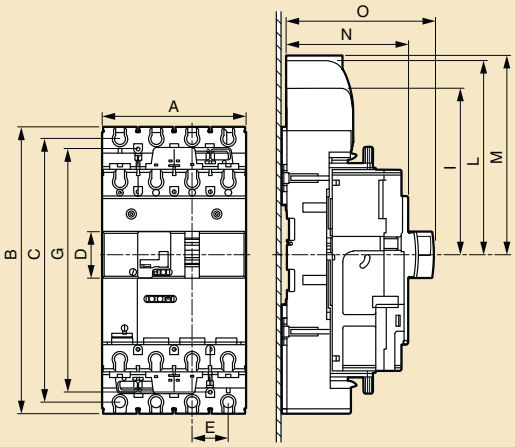

	A	B	C	D	E	F	G	H	I	L	M	N	P
3П	105	248	225,5	45	35	103	206	150	180	217,5	-	122	148
4П	140	278	225,5	45	35	103	236	150	180	217,5	-	122	148
с диф. защитой	140	278	225,5	45	35	103	236	150	180	217,5	-	122	148

дополнительное оборудование для DPX³ 160/250

Размеры

Стандартные поворотные рукоятки непосредственного монтажа Кат. № 421 000/001/002/003

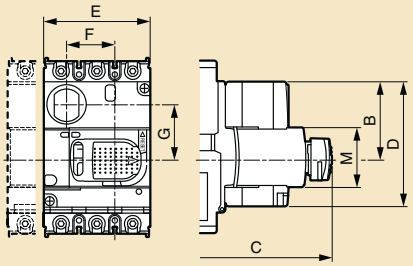

Выносные поворотные рукоятки Кат. № 421 004/005

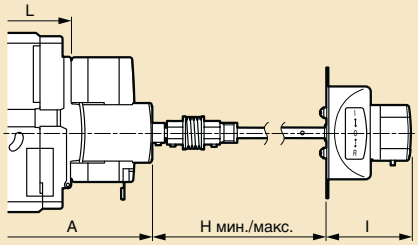

	A	B	C	D	E	F	G	H мин.	H макс.	I	L	M
160	122	57	155	94	80,5	36,5	41,7	132	361	62	74	45
160 с дифференциальной защитой	122	57	155	94	93	36,5	41,7	132	361	62	74	45
250	122	57	155	94	80,5	40,5	41,7	132	361	62	74	45
250 с дифференциальной защитой	122	57	155	94	93	40,5	41,7	132	361	62	74	45
250 с электронным расцепителем	122	57	155	94	93	40,5	41,7	132	361	62	74	45
250 с электронным расцепителем и с дифференциальной защитой	122	57	155	94	93	40,5	41,7	132	361	62	74	45

Электродвигательный привод для установки спереди. Кат. № 421 061

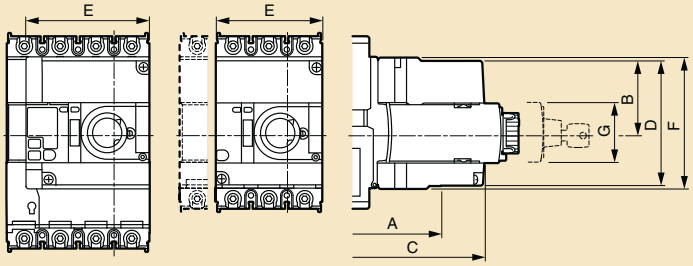

	A	B	C	D	E	F	G	H
160	125	54,5	154	94	80,5	99	45	74
160 с дифференциальной защитой	125	54,5	154	94	93	99	45	74
250	125	54,5	154	94	80,5	99	45	74
250 с дифференциальной защитой	125	54,5	154	94	93	99	45	74
250 с электронным расцепителем	125	54,5	154	94	93	99	45	74
250 с электронным расцепителем и с дифференциальной защитой	125	54,5	154	94	93	99	45	74

Задние выводы Кат. № 421 036/037/038/039

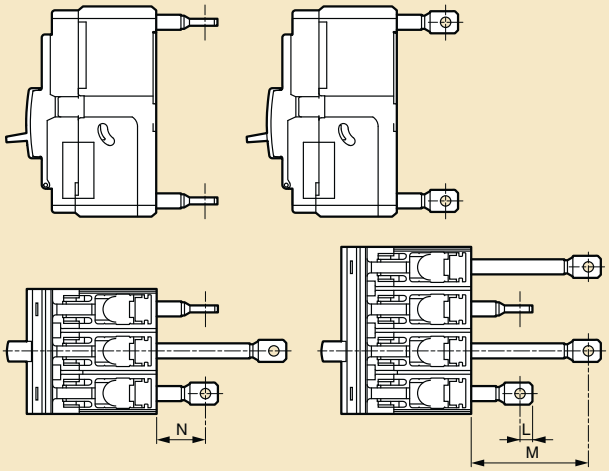

Вводные полюсные расширители Кат. № 421 032/033/034/035

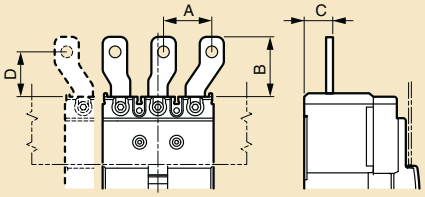

	A	B	C	D
160	35	41	23	33
160 с дифференциальной защитой	35	41	23	33
250	48,5	55	23	39
250 с дифференциальной защитой	48,5	55	23	39

■ Размеры

Стационарное исполнение, передние выводы

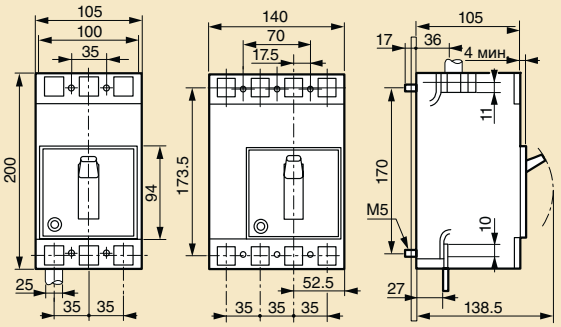

Стационарное исполнение с блоком дифференциальной защиты, установленным снизу[1]

Передние выводы Задние выводы

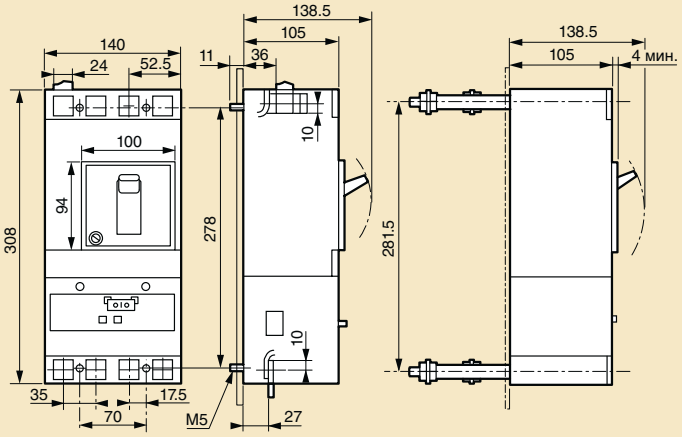

Съемное исполнение, передние выводы

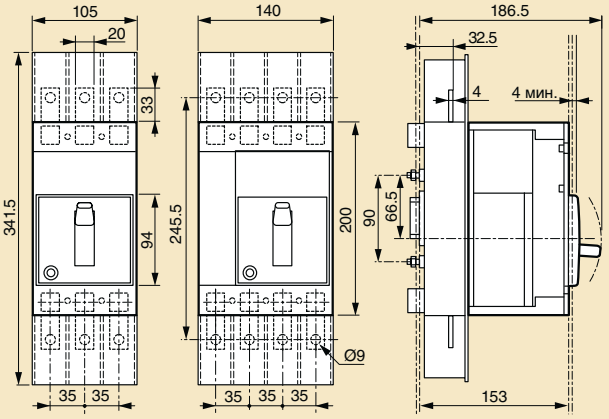

Съемное исполнение, задние выводы

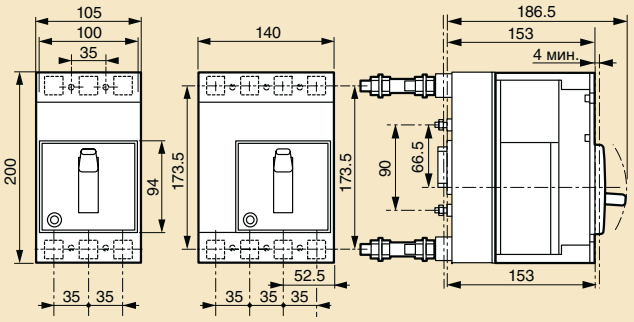

Выкатное исполнение, передние выводы

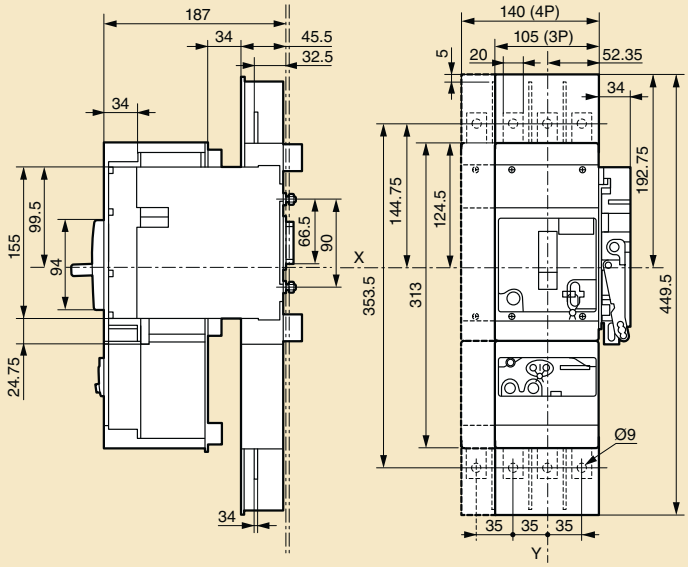

Выкатное исполнение, задние выводы

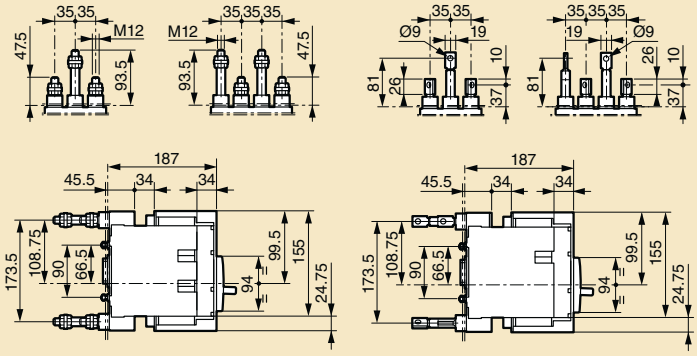

Стандартная поворотная рукоятка для непосредственного монтажа на DPX

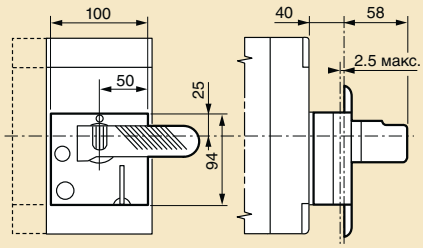

Крышки выводов

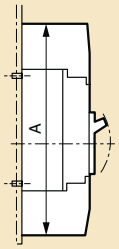

	A
DPX 250	330
DPX 250 + блок диф. защиты	438

Выносная поворотная рукоятка для установки на дверцу

Устанавливается с эластичным уплотнителем

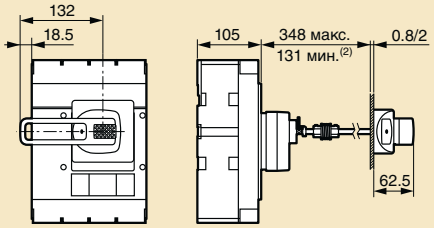

(1) Размеры 3-полюсного и 4-полюсного блока дифференциальной защиты одинаковы
(2) 75 мм без вала механической передачи

■ Габаритные размеры

Стационарное исполнение, подключение спереди

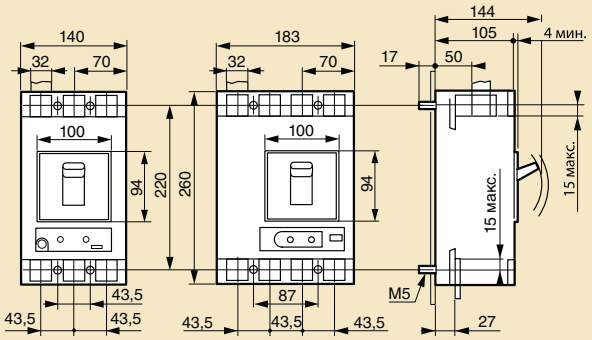

Стационарное исполнение, блок дифференциальной защиты снизу

Подключение спереди Подключение сзади

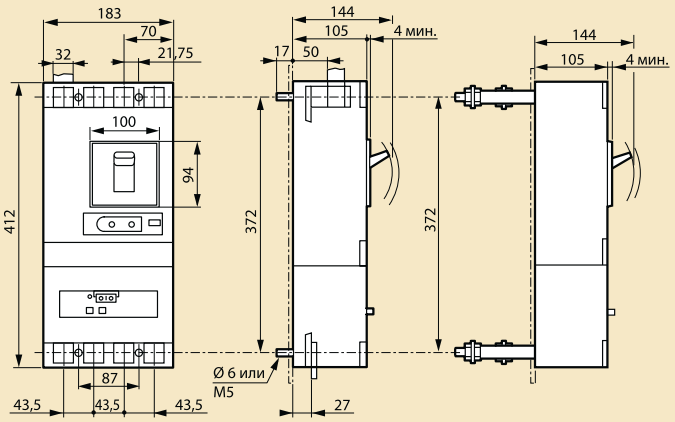

Съемное исполнение, подключение сзади

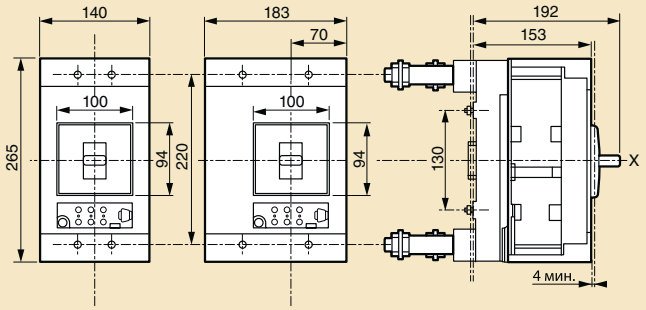

Съемное исполнение, подключение спереди

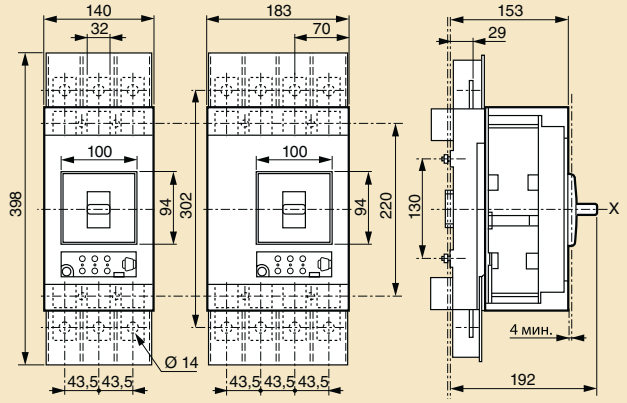

Выкатное исполнение, подключение спереди

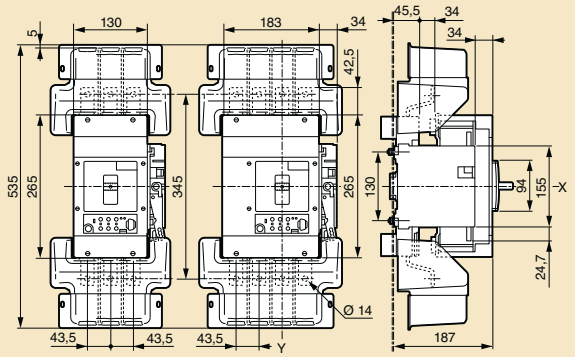

Выкатное исполнение, подключение сзади

Подключение «шпильками»

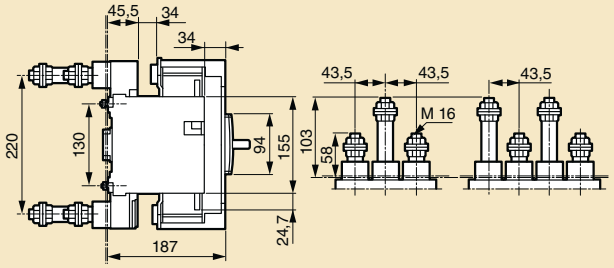

Подключение плоскими клеммами

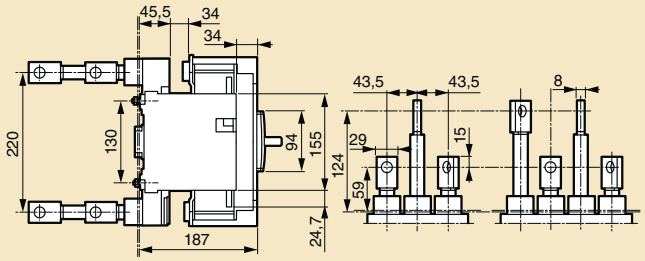

DPX с рукояткой управления

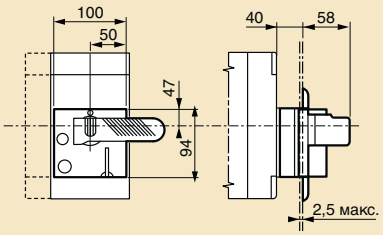

Кожух для клемм

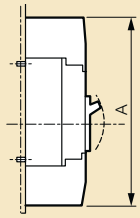

	A
DPX 630	390
DPX + блок диф. защиты	542

Рукоятка управления вынесенная на дверь

Монтаж с гибким соединителем

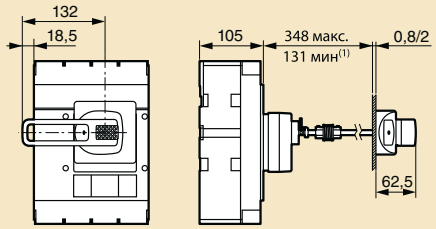

(1) 75 мм без механической системы

DPX™ 1 250 и 1 600

■ Габаритные размеры

Стационарное исполнение, подключение спереди

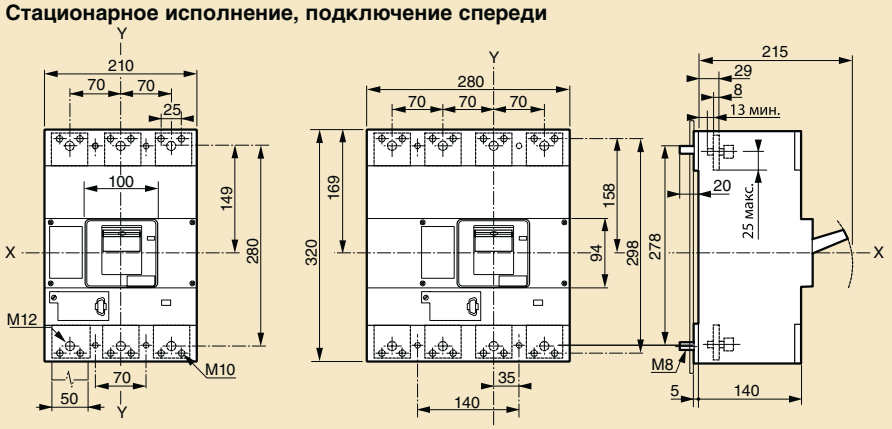

Стационарное исполнение, подключение сзади

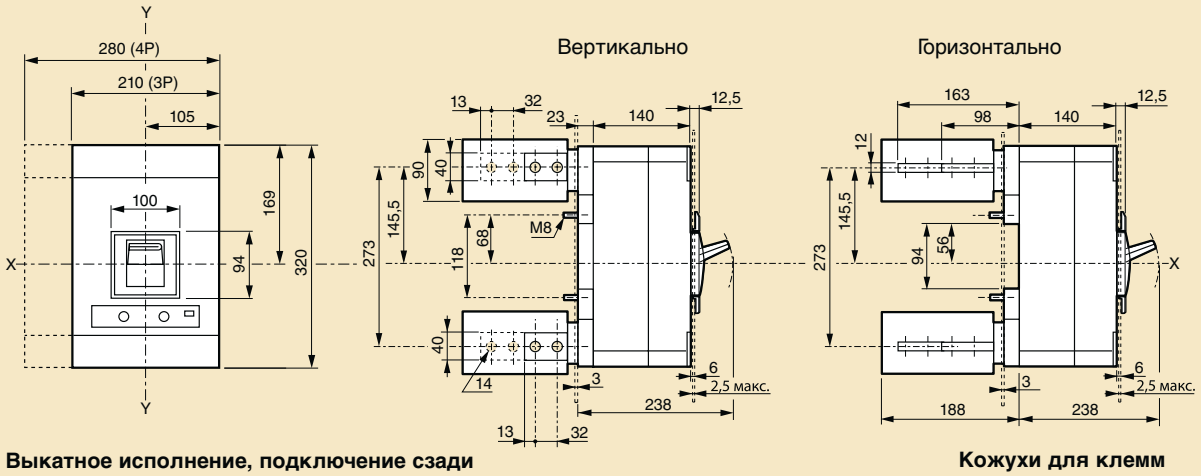

Выкатное исполнение, подключение сзади

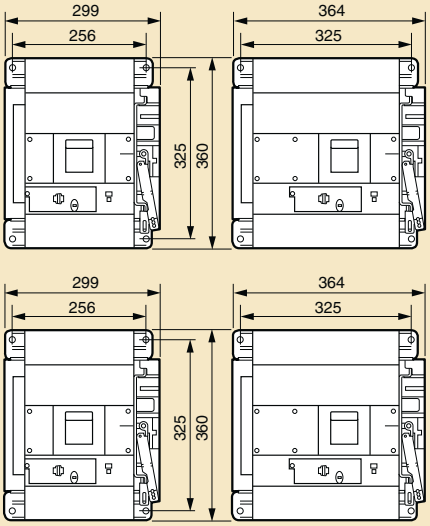

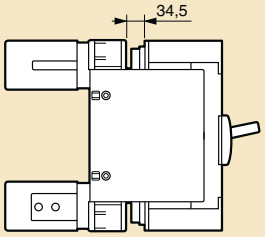

Кожухи для клемм

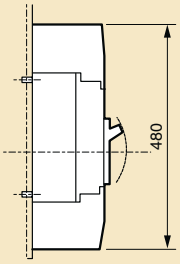

DPX с рукояткой управления

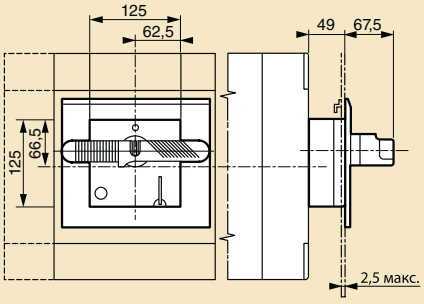

Рукоятка управления вынесенная на дверь

Монтаж с гибким соединителем

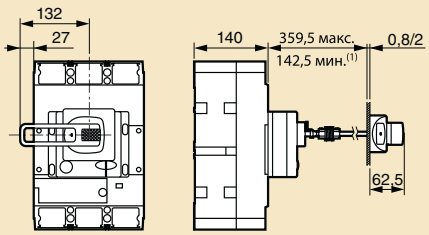

(1) 75 мм без механической системы

■ Технические характеристики при 40 °C

Автоматические выключатели в литом корпусе		DPX³ 160 с термомагнитным расцепителем				DPX³ 160 с электронным расцепителем и с диф. защ.			
		16 кА	25 кА	36 кА	50 кА	16 кА	25 кА	36 кА	50 кА
Номинальный ток In, A		16-25-40-63-80-100-125-160				16-25-40-63-80-100-125-160			
Номинальное напряжение изоляции, В	50-60 Гц	800				600			
Номинальное напряжение, В	50-60 Гц	690				500			
	Пост. ток.	500				500			
Номинальное импульсное выдерживаемое напряжение Uimp, кВ		8				8			
Категория применения		A				A			
Номинальная наибольшая отключающая способность по пер. току (кА)	220/240 В~	25	35	50	65	25	35	50	65
	380/415 В~	16	25	36	50	16	25	36	50
	440 В~	10	18	25	30	10	18	25	30
	480/500 В~	8	10	12	15	8	10	12	15
	690 В~	5	5	8	10	5	5	8	10
Номинальная наибольшая отключающая способность по пост. току, кА	125 В = (1)	32	50	60	80	-	-	-	-
	250 В = (1)	16	25	30	40	-	-	-	-
	400 В = (2)	16	25	30	40	-	-	-	-
	500 В = (2)	10	20	25	35	-	-	-	-
Номинальная рабочая отключающая способность Ics, % Icu		100	100	100	100	100	100	100	100
Номинальная включающая способность Icm, кА	415 В~	32	52,5	75,6	105	32	52,5	75,6	105
Отключающая способность одного полюса Icu, кА Для систем заземления типа IT	220/240 В~	6,25	8,75	12,5	16,3	6,25	8,75	12,5	16,3
	380/415 В~	4	6,25	9	12,5	4	6,25	9	12,5
	440 В~	2,5	4,5	6,25	7,5	2,5	4,5	6,25	7,5
	480/500 В~	2	2,5	3	3,75	2	2,5	3	3,75
	690 В~	1,25	1,25	2	2,5	1,25	1,25	2	2,5

Автоматические выключатели в литом корпусе		DPX³ 250 с термомагнитным расцепителем				DPX³ 250 с электронным расцепителем			
		25 кА	36 кА	50 кА	70 кА	25 кА	36 кА	50 кА	70 кА
Номинальный ток In, A		100-160-200-250				40-100-160-250			
Номинальное напряжение изоляции, В	50-60 Гц	800 (с встроенным диф. защ.: 500)				800 (с встроенным диф. защ.: 500)			
Номинальное рабочее напряжение, В	50-60 Гц	690 (с встроенным диф. защ.: 500)				690 (с встроенным диф. защ.: 500)			
	Пост. ток.	500				500			
Номинальное импульсное выдерживаемое напряжение Uimp, кВ		8				8			
Категория применения		A				A			
Номинальная наибольшая отключающая способность по пер. току (кА)	220/240 В~	40	60	80	100	40	60	80	100
	380/415 В~	25	36	50	70	25	36	50	70
	440 В~	20	30	40	60	20	30	40	60
	480/500 В~	10	25	30	40	10	25	30	40
	690 В~	8	16	18	20	8	16	-	20
Номинальная наибольшая отключающая способность по пост. току, кА	125 В ⎓ (1)	50	72	80	90	-	-	-	-
	250 В ⎓ (1)	25	36	40	45	-	-	-	-
	400 В ⎓ (2)	30	45	50	55	-	-	-	-
	500 В ⎓ (2)	25	36	40	45	-	-	-	-
Номинальная рабочая отключающая способность Ics, % Icu		100	100	100	100	100	100	100	100
Отключающая способность одного полюса Icu, кА Для систем заземления типа IT	220/240 В~	10	15	20	25	15	15	20	25
	380/415 В~	6,25	9	12,5	17,5	6,25	9	12,5	17,5
	440 В~	5	7,5	10	15	5	7,5	10	15
	480/500 В~	2,5	6,25	7,5	10	2,5	6,25	7,5	10
	690 В~	2	4	4,5	5	-	-	-	-

■ Влияние температуры на характеристики аппарата

DPX³ 160

In (A)	Температура, °C											
	-25	-20	-10	-5	0	10	20	30	40	50	60	70
16	23	22	21	21	20	19	18	17	16	15	15	14
25	37	35	34	33	32	30	28	26	25	23	22	21
40	55	54	52	51	50	47	43	42	40	38	36	34
63	88	87	84	83	81	76	69	66	63	60	57	55
80	115	113	111	109	107	97	87	84	80	78	75	72
100	135	133	130	123	115	108	100	100	100	95	90	85
125	160	158	155	153	150	138	125	125	125	118	112	105
160	224	221	214	210	205	192	176	168	160	152	145	139

DPX³ 250

In (A)	Температура, °C											
	-25	-20	-10	-5	0	10	20	30	40	50	60	70
40	54	53	51	50	49	48	45	41	40	38	36	34
100	135	132	128	126	123	120	112	102	100	94	90	84
160	216	211	205	201	197	192	179	163	160	151	143	134
200	270	264	256	251	246	240	224	203	200	189	179	168
250	338	330	320	314	308	300	280	254	250	236	224	210

(1) 2 полюса, соединенные последовательно
(2) 3 полюса, соединенные последовательно

■ Влияние высоты над уровнем моря на характеристики аппарата

Высота над уровнем моря, м		2000	3000	4000
Номинальный ток (A)		1 x In	0,96 x In	0,93 x In
Номинальное напряжение (В)	DPX³ без диф. защ.	690	690	550
	DPX³ с диф. защ.	500	500	400

Производитель декларирует соответствие автоматических выключателей DPX³ и DPX требованиям МЭК 60947.2 при их эксплуатации в следующих диапазонах температур окружающего воздуха:
- 5 °C – +70 °C с термомагнитным расцепителем
- 5 °C – +60 °C с электронным расцепителем.

Окружающая среда не взрывоопасная, не содержащая пыли, агрессивных газов и паров в концентрациях, нарушающих нормальную работу выключателей.

DPX³ 160/250

■ Время-токовые характеристики выключателя DPX³ 160 с термомагнитным расцепителем

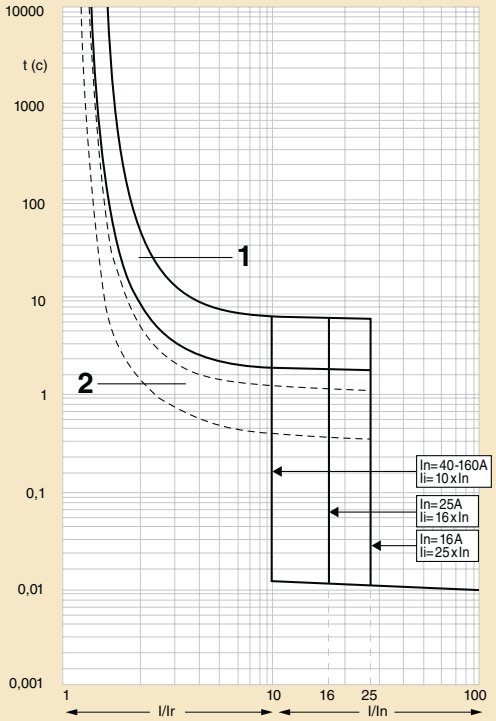

t: время
I: номинальный ток
Ir: уставка токовой защиты
Кривая 1: характеристика в холодном состоянии
Кривая 2: характеристика в нагретом состоянии

■ Время-токовые характеристики выключателя DPX³ 250 с термомагнитным расцепителем

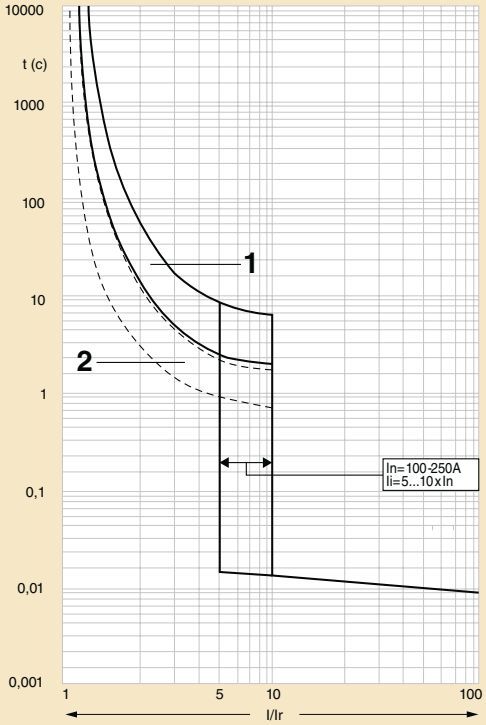

t: время
I: номинальный ток
Ir: уставка токовой защиты
Кривая 1: характеристика в холодном состоянии
Кривая 2: характеристика в нагретом состоянии

■ Время-токовые характеристики выключателя DPX³ 160 с дифференциальной защитой

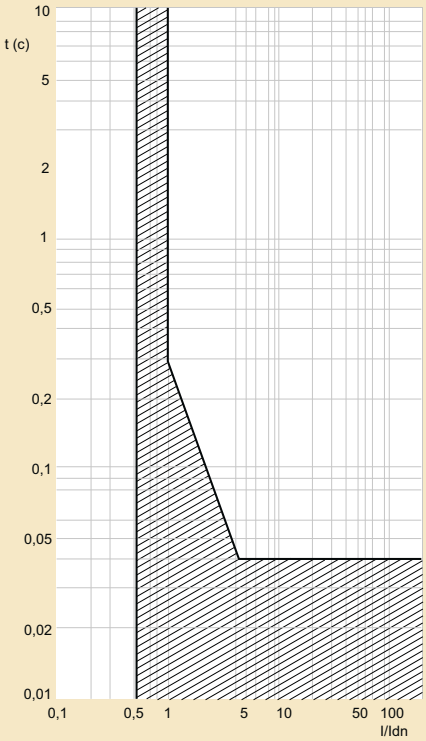

■ Время-токовые характеристики выключателя DPX³ 250 с дифференциальной защитой

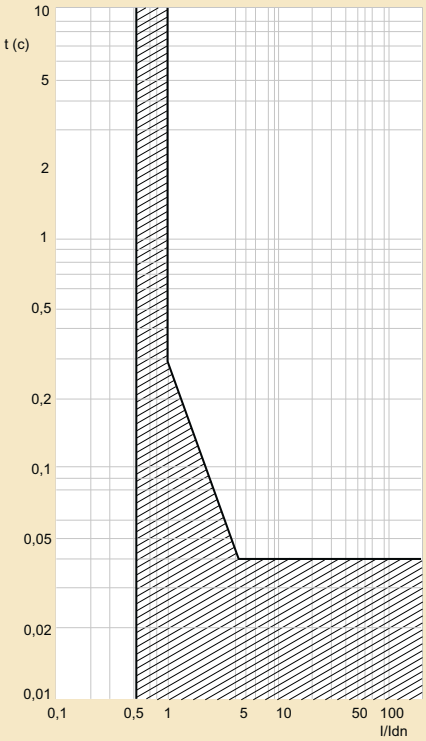

DPX³ 160/250 (продолжение)

DPX™

время-токовые характеристики и диапазон регулирования уставок DPX

■ Время-токовые характеристики выключателя DPX³ 250 с электронным расцепителем

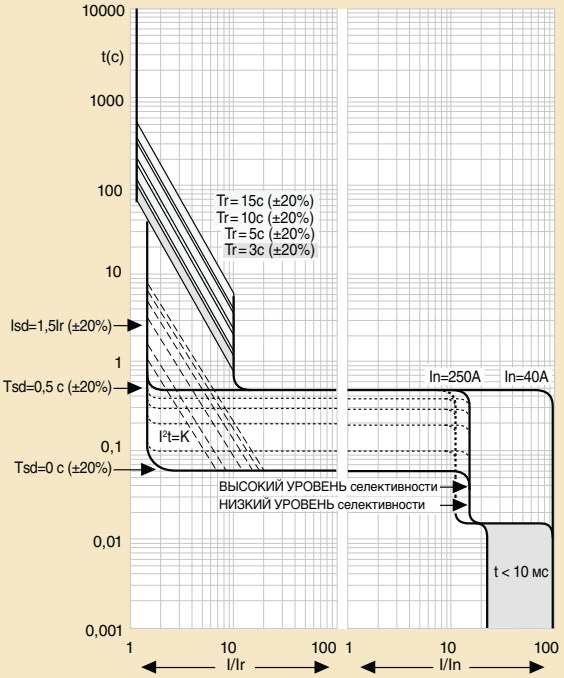

■ Диапазон регулирования уставок термомагнитного расцепителя для DPX³

Уставки	DPX³ с термомагнитным расцепителем	DPX³ с диф. защитой
Токовая уставка защиты от перегрузки (тепловой расцепитель) Ir	от 0,4 до 1 In	от 0,4 до 1 In
Токовая уставка защиты от к.з. (электромагнитный расцепитель) Im	фиксированная: 10 In(1)	фиксированная: 10 In(1)
$I_{\Delta n}$ (A)	-	0.03 - 0.03 - 1 - 3
Δt (s)	-	0 - 0.3 - 1 - 3

(1) 400 A для DPX³ 160 при In 16 A и 25 A

■ Диапазон регулирования уставок электронного расцепителя для DPX³

Уставки	DPX³	DPX³ с диф. защитой
Токовая уставка защиты от перегрузки с длительной задержкой Ir	от 0,4 до 1 In	
Длительная задержка Tr	3 – 5 – 10 – 16 c	
Токовая уставка защиты от короткого замыкания с малой задержкой Im	1.5 – 2 – 2.5 – 3 – 4 – 5 – 6 – 7 – 8 – 9 – 10 x Ir	
Малая задержка Tm	0.01 – 0.1 – 0.2 – 0.3 – 0.4 – 0.5s	
Ig	(0.2 – 0.3 – 0.4 – 0.5 – 0.6 – 0.7 – 0.8 – 1 – OFF) x In	
Tg	0,1 – 0,2 – 0,5 – 1 c	

■ Время-токовые характеристики DPX с термомагнитным расцепителем

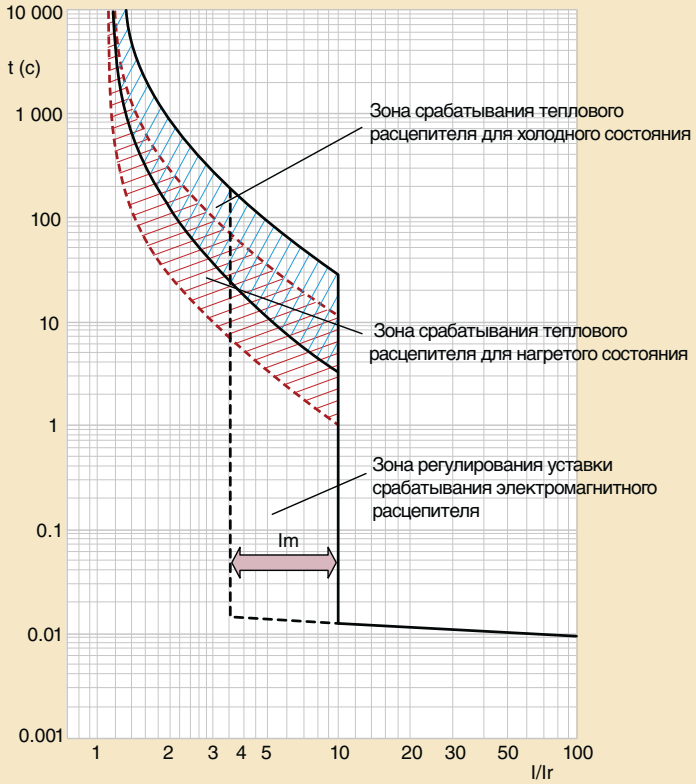

I: фактический ток
Ir: уставка тепловой защиты от перегрузки (задается: Ir = x In)
Im: уставка защиты от к.з. с помощью электромагнитного расцепителя (задается: Im = x In или Im = x Ir)
Так как по оси абсцисс откладывается значение отношения I/Ir, изменение уставки Ir не изменит вид время-токовой характеристики тепловой защиты. Однако зона регулирования уставки защиты от к.з. Im видна прямо на графике (в нашем примере она между 3,5 и 10 I/Ir).

DPX™

время-токовые характеристики и диапазон регулирования уставок DPX

■ Время-токовые характеристики DPX с электронным расцепителем S1, регулируемые уставки Ir и Isd

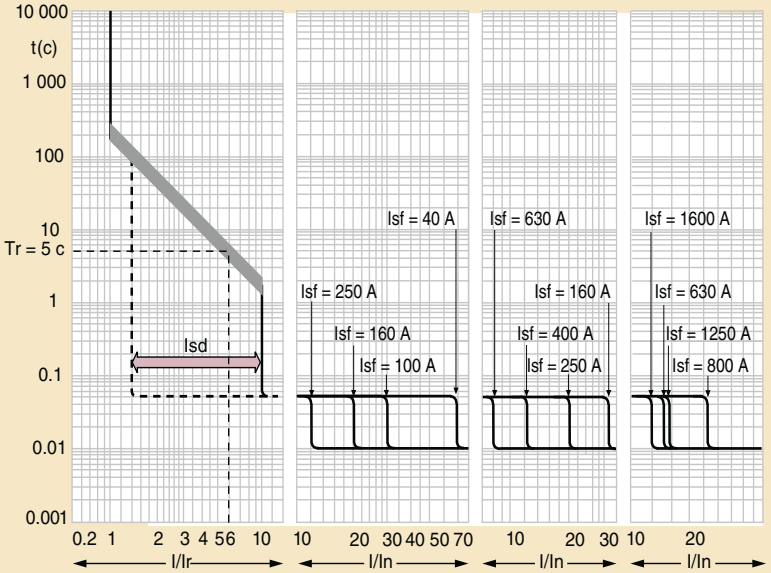

I: фактический ток
Ir: уставка защиты от перегрузки с длительной задержкой срабатывания (задается: Ir = x In)
Tr: задержка срабатывания защиты от перегрузки (фиксированная: 5 с при 6 Ir)
Isd: Токовая уставка защиты от короткого замыкания с малой задержкой (задается: Im = x Ir, в примере: от 1,5 до 10 Ir)
Tsd: малая задержка (фиксированная: 0,05 с)
If: фиксированная уставка мгновенной токовой отсечки (от 4 до 20 кА в зависимости от модели)

■ Время-токовые характеристики DPX с электронным расцепителем S2, регулируемые уставки Ir, Isd, Tr и Tsd

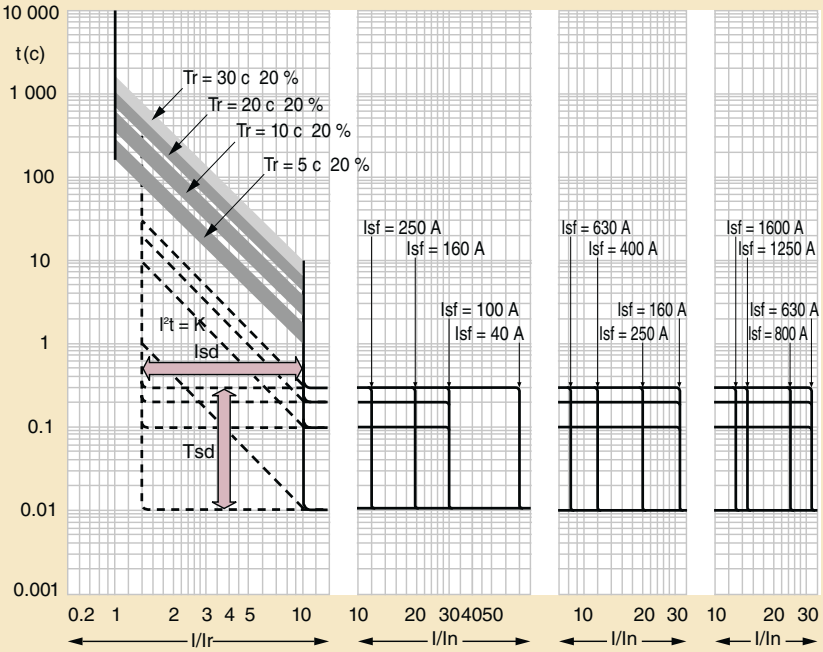

I: фактический ток
Ir: уставка защиты от перегрузки с длительной задержкой (задается: Ir = x In)
Tr: длительная задержка срабатывания защиты от перегрузки (фиксированное значение: от 5 до 30 с)
Isd: Токовая уставка защиты от короткого замыкания с малой задержкой (задается: Im = x Ir, в примере: от 1,5 до 10 Ir)
Tsd: малая задержка (фиксированная: от 0 до 3 с)
Постоянная I²t (регулируется через Tm)
If: фиксированная уставка мгновенной токовой отсечки (от 4 до 20 кА в зависимости от модели)

■ Диапазон регулирования уставок термомагнитного расцепителя DPX

Уставки	DPX 250	DPX 630	DPX 1600
Токовая уставка защиты от перегрузки (тепловой расцепитель) Ir	от 0,64 до 1 In	от 0,8 до 1 In	от 0,8 до 1 In
Токовая уставка защиты от короткого замыкания (электромагнитный расцепитель) Im	от 3,5 до 10 In	от 5 до 10 In	от 5 до 10 In

■ Диапазон регулирования уставок электронного расцепителя DPX

Уставки	DPX 250 / 630 / 1600 S1	DPX 250 / 630 / 1600 S2
Токовая уставка защиты от перегрузки с длительной задержкой Ir	0.4 – 0.5 – 0.6 – 0.7 – 0.8 – 0.9 – 0.95 – 1) x In	
Длительная задержка Tr	фиксированная: 5 с (при 6 Ir)	5 – 10 – 20 – 30 с (при 6 Ir)
Токовая уставка защиты от короткого замыкания с кратковременной задержкой Im	(1.5 – 2 – 3 – 4 – 5 – 6 – 8 – 10) x Ir(1)	
Малая задержка Tm	фиксированная: 0,05 с	0 – 0,1 – 0,2 – 0,3 с

(1) Для DPX 630 (In 630 A) уставка составляет 7,9 Ir

таблица селективности DPX³ или DPX / DPX³, DPX с термомагнитным расцепителем

■ Пределы селективности (средние значения (кА) при 400 В~)

Нижестоящий автоматический выключатель в литом корпусе	In (A)	Вышестоящий автоматический выключатель в литом корпусе																								
		DPX³ 160 (16, 25, 36, 50 кА) с или без диф. защиты								DPX³ 250 (25, 36, 50, 70 кА) с или без диф. защиты				DPX и DPX-H 250 (36 и 70 кА)					DPX и DPX-H 630 (36 и 70 кА)					DPX и DPX-H 1250 (36 и 70 кА)		
		16	25	40	63	80	100	125	160	100	160	200	250	40	63	100	160	250	250	320	400	500	630	800	1000	1250
DPX³ 160 с термомагнитным расцепителем (16, 25, 36, 50 кА) с или без диф. защиты	16	-	-	-	0.63	0.8	1	1.25	1.6	1	1.6	2	2.5	-	0.63	1	1.6	2.5	2.5	3.2	4	5	6.3	16	16	16
	25	-	-	-	0.63	0.8	1	1.25	1.6	1	1.6	2	2.5	-	0.63	1	1.6	2.5	2.5	3.2	4	5	6.3	16	16	16
	40	-	-	-	0.63	0.8	1	1.25	1.6	1	1.6	2	2.5	-	0.63	1	1.6	2.5	2.5	3.2	4	5	6.3	16	16	16
	63	-	-	-	-	0.8	1	1.25	1.6	1	1.6	2	2.5	-	-	1	1.6	2.5	2.5	3.2	4	5	6.3	16	16	16
	80	-	-	-	-	-	1	1.25	1.6	1	1.6	2	2.5	-	-	1	1.6	2.5	2.5	3.2	4	5	6.3	16	16	16
	100	-	-	-	-	-	-	1.25	1.6	-	1.6	2	2.5	-	-	-	1.6	2.5	2.5	3.2	4	5	6.3	16	16	16
	125	-	-	-	-	-	-	-	1.6	-	1.6	2	2.5	-	-	-	1.6	2.5	2.5	3.2	4	5	6.3	16	16	16
	160	-	-	-	-	-	-	-	-	-	-	2	2.5	-	-	-	-	2.5	2.5	3.2	4	5	6.3	16	16	16
DPX³ 250 с термомагнитным расцепителем (25, 36, 50, 70 кА), с или без диф. защиты	100	-	-	-	-	-	-	-	-	-	1.6	2	2.5	-	-	-	1.6	2.5	2.5	3.2	4	5	6.3	16	16	16
	160	-	-	-	-	-	-	-	-	-	-	2	2.5	-	-	-	-	2.5	2.5	3.2	4	5	6.3	16	16	16
	200	-	-	-	-	-	-	-	-	-	-	-	2.5	-	-	-	-	2.5	2.5	3.2	4	5	6.3	16	16	16
	250	-	-	-	-	-	-	-	-	-	-	-	-	-	-	-	-	-	-	3.2	4	5	6.3	16	16	16
DPX³ 250 с электронным расцепителем(1) (25, 36, 50, 70 кА), с или без диф. защиты	40	-	-	-	-	-	-	-	-	-	-	-	-	-	0.63	1	1.6	2.5	2	2.5	3.2	4	5	-	-	-
	100	-	-	-	-	-	-	-	-	-	-	-	-	-	-	-	1.6	2.5	2	2.5	3.2	4	5	-	-	-
	160	-	-	-	-	-	-	-	-	-	-	-	-	-	-	-	-	2.5	2	2.5	3.2	4	5	-	-	-
	200	-	-	-	-	-	-	-	-	-	-	-	-	-	-	-	-	2.5	2	2.5	3.2	4	5	-	-	-
	250	-	-	-	-	-	-	-	-	-	-	-	-	-	-	-	-	-	-	2.5	3.2	4	5	-	-	-
DPX³ 250 с электронным расцепителем(2) (25, 36, 50, 70 кА), с или без диф. защиты	40	-	-	-	-	-	-	-	-	1	1.6	2	2.5	-	0.63	1	1.6	2.5	2.5	3.2	4	5	6.3	16	16	16
	100	-	-	-	-	-	-	-	-	-	1.6	2	2.5	-	-	-	1.6	2.5	2.5	3.2	4	5	6.3	16	16	16
	160	-	-	-	-	-	-	-	-	-	-	2	2.5	-	-	-	-	2.5	2.5	3.2	4	5	6.3	16	16	16
	200	-	-	-	-	-	-	-	-	-	-	-	2.5	-	-	-	-	2.5	2.5	3.2	4	5	6.3	16	16	16
		-	-	-	-	-	-	-	-	-	-	-	-	-	-	-	-	-	-	3.2	4	5	6.3	16	16	16
DPX и DPX-H 250 с термомагнитным расцепителем (36, 70 кА)	40	-	-	-	-	-	-	-	-	1	1.6	2	2.5	-	0.63	1	1.6	2.5	2.5	3.2	4	5	6.3	16	16	16
	63	-	-	-	-	-	-	-	-	1	1.6	2	2.5	-	-	1	1.6	2.5	2.5	3.2	4	5	6.3	16	16	16
	100	-	-	-	-	-	-	-	-	-	1.6	2	2.5	-	-	-	1.6	2.5	2.5	3.2	4	5	6.3	16	16	16
	160	-	-	-	-	-	-	-	-	-	-	2	2.5	-	-	-	-	2.5	2.5	3.2	4	5	6.3	16	16	16
	250	-	-	-	-	-	-	-	-	-	-	-	-	-	-	-	-	-	-	3.2	4	5	6.3	16	16	16
DPX 250 с электронным расцепителем(1) S1 и S2 (36, 70 кА)	40	-	-	-	-	-	-	-	-	-	-	-	-	-	-	-	-	-	2	2.5	3.2	4	5	-	-	-
	100	-	-	-	-	-	-	-	-	-	-	-	-	-	-	-	-	-	2	2.5	3.2	4	5	-	-	-
	160	-	-	-	-	-	-	-	-	-	-	-	-	-	-	-	-	-	2	2.5	3.2	4	5	-	-	-
	250	-	-	-	-	-	-	-	-	-	-	-	-	-	-	-	-	-	-	2.5	3.2	4	5	-	-	-
DPX 250 с электронным расцепителем(2) S1 и S2 (36, 70 кА)	40	-	-	-	-	-	-	-	-	1	1.6	2	2.5	-	0.63	1	1.6	2.5	2.5	3.2	4	5	6.3	16	16	16
	100	-	-	-	-	-	-	-	-	-	1.6	2	2.5	-	-	-	1.6	2.5	2.5	3.2	4	5	6.3	16	16	16
	160	-	-	-	-	-	-	-	-	-	-	2	2.5	-	-	-	-	2.5	2.5	3.2	4	5	6.3	16	16	16
	250	-	-	-	-	-	-	-	-	-	-	-	-	-	-	-	-	-	-	3.2	4	5	6.3	16	16	16
DPX и DPX-H 630 с термомагнитным расцепителем (36, 70 кА)	250	-	-	-	-	-	-	-	-	-	-	-	-	-	-	-	-	-	-	3.2	4	5	6.3	16	16	16
	320	-	-	-	-	-	-	-	-	-	-	-	-	-	-	-	-	-	-	-	4	5	6.3	16	16	16
	400	-	-	-	-	-	-	-	-	-	-	-	-	-	-	-	-	-	-	-	-	5	6.3	16	16	16
	500	-	-	-	-	-	-	-	-	-	-	-	-	-	-	-	-	-	-	-	-	-	6.3	16	16	16
	630	-	-	-	-	-	-	-	-	-	-	-	-	-	-	-	-	-	-	-	-	-	-	16	16	16
DPX и DPX-H 630 с электронным расцепителем(1) S1 и S2 (36, 70 кА)	250	-	-	-	-	-	-	-	-	-	-	-	-	-	-	-	-	-	-	-	-	-	-	-	-	-
	400	-	-	-	-	-	-	-	-	-	-	-	-	-	-	-	-	-	-	-	-	-	-	-	-	-
	630	-	-	-	-	-	-	-	-	-	-	-	-	-	-	-	-	-	-	-	-	-	-	-	-	-
DPX и DPX-H 630 с электронным расцепителем(2) S1 и S2 (36, 70 кА)	250	-	-	-	-	-	-	-	-	-	-	-	-	-	-	-	-	-	-	3.2	4	5	6.3	8	8	8
	400	-	-	-	-	-	-	-	-	-	-	-	-	-	-	-	-	-	-	-	-	5	6.3	8	8	8
	630	-	-	-	-	-	-	-	-	-	-	-	-	-	-	-	-	-	-	-	-	-	-	8	8	8
DPX и DPX-H 1250 с термомагнитным расцепителем (50, 70 кА)	800	-	-	-	-	-	-	-	-	-	-	-	-	-	-	-	-	-	-	-	-	-	-	-	8	8
	1000	-	-	-	-	-	-	-	-	-	-	-	-	-	-	-	-	-	-	-	-	-	-	-	-	8
	1250	-	-	-	-	-	-	-	-	-	-	-	-	-	-	-	-	-	-	-	-	-	-	-	-	-
DPX и DPX-H 1600 с электронным расцепителем(1) S1 и S2 (50, 70 кА)	800	-	-	-	-	-	-	-	-	-	-	-	-	-	-	-	-	-	-	-	-	-	-	-	-	-
	1250	-	-	-	-	-	-	-	-	-	-	-	-	-	-	-	-	-	-	-	-	-	-	-	-	-
	1600	-	-	-	-	-	-	-	-	-	-	-	-	-	-	-	-	-	-	-	-	-	-	-	-	-
DPX и DPX-H 1600 с электронным расцепителем(2) S1 и S2 (50, 70 кА)	800	-	-	-	-	-	-	-	-	-	-	-	-	-	-	-	-	-	-	-	-	-	-	-	8	8
	1250	-	-	-	-	-	-	-	-	-	-	-	-	-	-	-	-	-	-	-	-	-	-	-	-	-
		-	-	-	-	-	-	-	-	-	-	-	-	-	-	-	-	-	-	-	-	-	-	-	-	-

T = полная селективность (до отключающей способности нижестоящего выключателя согласно МЭК 60947-2)
(1) Переключатель электронного расцепителя в положении «HIGH»
(2) Переключатель электронного расцепителя в положении «LOW»

таблица селективности DPX³ или DPX / DPX³, DPX с электронным расцепителем

■ Пределы селективности (средние значения (кА) при 400 В~)

Нижестоящий автоматический выключатель в литом корпусе	Icu (кА)	In (A)	Вышестоящий автоматический выключатель в литом корпусе с электронным расцепителем, переключатель электронного расцепителя в положении "HIGH" (высокий уровень)													
			DPX³ 250 с электронным расцепителем (25, 36, 50, 70 кА), с или без диф. защиты				DPX и DPX-H 250 с электронным расцепителем S1 и S2 (36, 70 кА)				DPX и DPX-H 630 с электронным расцепителем S1 и S2 (36, 70 кА)			DPX и DPX-H 1600 с электронным расцепителем S1 и S2 (50, 70 кА)		
			40	100	160	250	40	100	160	250	250	400	630	800	1250	1600
DPX³ 160 с или без диф. защиты	16 кА	16, 25	T	T	T	T	-	T	T	T	T	T	T	T	T	T
		40, 63, 80	-	T	T	T	-	T	T	T	T	T	T	T	T	T
		100	-	-	T	T	-	-	T	T	T	T	T	T	T	T
		125	-	-	-	T	-	-	T	T	T	T	T	T	T	T
		160	-	-	-	T	-	-	-	T	T	T	T	T	T	T
	25 кА	16, 25	16	16	16	16	-	T	T	T	T	T	T	T	T	T
		40, 63, 80	-	16	16	16	-	T	T	T	T	T	T	T	T	T
		100	-	-	16	16	-	-	T	T	T	T	T	T	T	T
		125	-	-	-	16	-	-	T	T	T	T	T	T	T	T
		160	-	-	-	16	-	-	-	T	T	T	T	T	T	T
	36 кА	16, 25	16	16	16	16	-	T	T	T	T	T	T	T	T	T
		40, 63, 80	-	16	16	16	-	T	T	T	T	T	T	T	T	T
		100	-	-	16	16	-	-	T	T	T	T	T	T	T	T
		125	-	-	-	16	-	-	T	T	T	T	T	T	T	T
		160	-	-	-	16	-	-	-	T	T	T	T	T	T	T
	50 кА	16, 25	25	25	25	25	-	25	25	25	36	36	36	36	36	36
		40, 63, 80	-	25	25	25	-	25	25	25	36	36	36	36	36	36
		100	-	-	25	25	-	-	25	25	36	36	36	36	36	36
		125	-	-	-	25	-	-	25	25	36	36	36	36	36	36
		160	-	-	-	25	-	-	-	25	36	36	36	36	36	36
DPX³ 250 с термомагнитным расцепителем, с или без диф. защиты	25 кА	100	-	-	16	16	-	-	T	T	T	T	T	T	T	T
		160	-	-	-	16	-	-	-	T	T	T	T	T	T	T
		200	-	-	-	16	-	-	-	T	T	T	T	T	T	T
		250	-	-	-	-	-	-	-	-	-	T	T	T	T	T
	36 кА	100	-	-	25	25	-	-	25	25	T	T	T	T	T	T
		160	-	-	-	25	-	-	-	25	T	T	T	T	T	T
		200	-	-	-	25	-	-	-	25	T	T	T	T	T	T
		250	-	-	-	-	-	-	-	-	-	T	T	T	T	T
	50 кА	100	-	-	25	25	-	-	25	25	T	T	T	T	T	T
		160	-	-	-	25	-	-	-	25	T	T	T	T	T	T
		200	-	-	-	25	-	-	-	25	T	T	T	T	T	T
		250	-	-	-	-	-	-	-	-	-	T	T	T	T	T
	70 кА	100	-	-	36	36	-	-	36	36	36	36	36	36	36	36
		160	-	-	-	36	-	-	-	36	36	36	36	36	36	36
		200	-	-	-	36	-	-	-	36	36	36	36	36	36	36
		250	-	-	-	-	-	-	-	-	-	36	36	36	36	36
DPX³ 250 с электронным расцепителем(1), с или без диф. защиты	25 кА	40	-	1	1.6	2.5	-	1	1.6	2.5	2.5	4	6.3	8	12.5	16
		100	-	-	1.6	2.5	-	-	1.6	2.5	2.5	4	6.3	8	12.5	16
		160	-	-	-	2.5	-	-	-	2.5	2.5	4	6.3	8	12.5	16
		250	-	-	-	-	-	-	-	-	-	4	6.3	8	12.5	16
	36 кА	40	-	1	1.6	2.5	-	1	1.6	2.5	2.5	4	6.3	8	12.5	16
		100	-	-	1.6	2.5	-	-	1.6	2.5	2.5	4	6.3	8	12.5	16
		160	-	-	-	2.5	-	-	-	2.5	2.5	4	6.3	8	12.5	16
		250	-	-	-	-	-	-	-	-	-	4	6.3	8	12.5	16
	50 кА	40	-	1	1.6	2.5	-	1	1.6	2.5	2.5	4	6.3	8	12.5	16
		100	-	-	1.6	2.5	-	-	1.6	2.5	2.5	4	6.3	8	12.5	16
		160	-	-	-	2.5	-	-	-	2.5	2.5	4	6.3	8	12.5	16
		250	-	-	-	-	-	-	-	-	-	4	6.3	8	12.5	16
	70 кА	40	-	1	1.6	2.5	-	1	1.6	2.5	2.5	4	6.3	8	12.5	16
		100	-	-	1.6	2.5	-	-	1.6	2.5	2.5	4	6.3	8	12.5	16
		160	-	-	-	2.5	-	-	-	2.5	2.5	4	6.3	8	12.5	16
		250	-	-	-	-	-	-	-	-	-	4	6.3	8	12.5	16
DPX³ 250 с электронным расцепителем(2), с или без диф. защиты	25 кА	40	-	T	T	T	-	25	25	25	T	T	T	T	T	T
		100	-	-	T	T	-	-	25	25	T	T	T	T	T	T
		160	-	-	-	T	-	-	-	25	T	T	T	T	T	T
		250	-	-	-	-	-	-	-	-	-	T	T	T	T	T
	36 кА	40	-	36	36	36	-	36	36	36	36	36	36	T	T	T
		100	-	-	36	36	-	-	36	36	36	36	36	T	T	T
		160	-	-	-	36	-	-	-	36	36	36	36	T	T	T
		250	-	-	-	-	-	-	-	-	-	36	36	T	T	T
	50 кА	40	-	36	36	36	-	36	36	36	36	36	36	36	36	36
		100	-	-	36	36	-	-	36	36	36	36	36	36	36	36
		160	-	-	-	36	-	-	-	36	36	36	36	36	36	36
		250	-	-	-	-	-	-	-	-	-	36	36	36	36	36
	70 кА	40	-	36	36	36	-	36	36	36	36	36	36	36	36	36
		100	-	-	36	36	-	-	36	36	36	36	36	36	36	36
		160	-	-	-	36	-	-	-	36	36	36	36	36	36	36
		250	-	-	-	-	-	-	-	-	-	36	36	36	36	36
DPX 250 с термомагнитным расцепителем	36 кА	40	-	T	T	T	-	25	25	25	T	T	T	T	T	T
		63	-	T	T	T	-	25	25	25	T	T	T	T	T	T
		100	-	-	T	T	-	-	25	25	T	T	T	T	T	T
		160	-	-	-	T	-	-	-	25	T	T	T	T	T	T
		250	-	-	-	-	-	-	-	-	-	T	T	T	T	T
	70 кА	40	-	36	36	36	-	36	36	36	36	36	36	36	36	36
		63	-	36	36	36	-	36	36	36	36	36	36	36	36	36
		100	-	-	36	36	-	-	36	36	36	36	36	36	36	36
		160	-	-	-	36	-	-	-	36	36	36	36	36	36	36
		250	-	-	-	-	-	-	-	-	-	36	36	36	36	36
DPX 250 с электронным расцепителем(1) S1 и S2	36 и 70 кА	40	-	1	1.6	2.5	-	1	1.6	2.5	2.5	4	6.3	8	12.5	16
		100	-	-	1.6	2.5	-	-	1.6	2.5	2.5	4	6.3	8	12.5	16
		160	-	-	-	2.5	-	-	-	2.5	2.5	4	6.3	8	12.5	16
		250	-	-	-	-	-	-	-	-	-	4	6.3	8	12.5	16
DPX 250 с электронным расцепителем(2) S1 и S2	36 и 70 кА	40	-	36	36	36	36	36	36	36	36	36	36	36	36	36
		100	-	-	36	36	-	-	36	36	36	36	36	36	36	36
		160	-	-	-	36	-	-	-	36	-	36	36	36	36	36
		250	-	-	-	-	-	-	-	-	-	36	36	36	36	36
DPX и DPX-H 630 с термомагнитным расцепителем	36 кА	250	-	-	-	-	-	-	-	-	-	25	25	T	T	T
		320	-	-	-	-	-	-	-	-	-	-	25	T	T	T
		400	-	-	-	-	-	-	-	-	-	-	25	T	T	T
		500	-	-	-	-	-	-	-	-	-	-	25	T	T	T
		630	-	-	-	-	-	-	-	-	-	-	-	T	T	T
DPX и DPX-H 630 с термомагнитным расцепителем	70 кА	250	-	-	-	-	-	-	-	-	-	25	25	36	36	36
		320	-	-	-	-	-	-	-	-	-	-	25	36	36	36
		400	-	-	-	-	-	-	-	-	-	-	25	36	36	36
		500	-	-	-	-	-	-	-	-	-	-	25	36	36	36
		630	-	-	-	-	-	-	-	-	-	-	-	36	36	36
DPX и DPX-H 630 с электронным расцепителем(1) S1 и S2	36 и 70 кА	250	-	-	-	-	-	-	-	-	-	4	6.3	8	12.5	16
		400	-	-	-	-	-	-	-	-	-	-	6.3	8	12.5	16
		630	-	-	-	-	-	-	-	-	-	-	-	8	12.5	16
DPX и DPX-H 630 с электронным расцепителем(2) S1 и S2	36 кА	250	-	-	-	-	-	-	-	-	-	25	25	T	T	T
		400	-	-	-	-	-	-	-	-	-	-	25	T	T	T
		630	-	-	-	-	-	-	-	-	-	-	-	T	T	T
DPX и DPX-H 630 с электронным расцепителем(2) S1 и S2	70 кА	250	-	-	-	-	-	-	-	-	-	25	25	36	36	36
		400	-	-	-	-	-	-	-	-	-	-	25	36	36	36
		630	-	-	-	-	-	-	-	-	-	-	-	36	36	36
DPX 1250 с термомагнитным расцепителем	50 и 70 кА	800	-	-	-	-	-	-	-	-	-	-	-	-	T	T
		1000	-	-	-	-	-	-	-	-	-	-	-	-	T	T
		1250	-	-	-	-	-	-	-	-	-	-	-	-	-	T
DPX и DPX-H 1600 с электронным расцепителем(1) S1 и S2	50 и 70 кА	630	-	-	-	-	-	-	-	-	-	-	-	8	12.5	16
		800	-	-	-	-	-	-	-	-	-	-	-	-	12.5	16
		1250	-	-	-	-	-	-	-	-	-	-	-	-	-	16
		1600	-	-	-	-	-	-	-	-	-	-	-	-	-	-
DPX и DPX-H 1600 с электронным расцепителем(2) S1 и S2	50 и 70 кА	630	-	-	-	-	-	-	-	-	-	-	-	36	36	36
		800	-	-	-	-	-	-	-	-	-	-	-	-	36	36
		1250	-	-	-	-	-	-	-	-	-	-	-	-	-	36
		1600	-	-	-	-	-	-	-	-	-	-	-	-	-	-

T = полная селективность (до отключающей способности нижестоящего выключателя согласно МЭК 60947-2)
(1) Переключатель электронного расцепителя в положении «HIGH» (2) Переключатель электронного расцепителя в положении «LOW»

таблица селективности DPX³ или DPX / DPX³, DPX с электронным расцепителем (продолжение)

■ Пределы селективности (средние значения (кА) при 400 В~)

Нижестоящий автоматический выключатель в литом корпусе	Icu (кА)	In (A)	Вышестоящий автоматический выключатель в литом корпусе с электронным расцепителем, переключатель электронного расцепителя в положении "LOW"													
			DPX³ 250 с электронным расцепителем (25, 36, 50, 70 кА), с или без диф. защиты				DPX и DPX-H 250 с электронным расцепителем S1 и S2 (36, 70 кА)				DPX и DPX-H 630 с электронным расцепителем S1 и S2 (36, 70 кА)			DPX и DPX-H 1600 с электронным расцепителем S1 и S2 (50, 70 кА)		
			40	100	160	250	40	100	160	250	250	400	630	800	1250	1600
DPX³ 160 с или без диф. защиты	16 кА	16, 25	-	1	1.6	2.5	3.5	3.5	3.5	3.5	6	6	6.3	T	T	T
		40, 63, 80	-	1	1.6	2.5	-	3.5	3.5	3.5	6	6	6.3	T	T	T
		100	-	-	1.6	2.5	-	-	3.5	3.5	6	6	6.3	T	T	T
		125	-	-	1.6	2.5	-	-	3.5	3.5	6	6	6.3	T	T	T
		160	-	-	-	2.5	-	-	-	3.5	6	6	6.3	T	T	T
	25 кА	16, 25	-	1	1.6	2.5	3.5	3.5	3.5	3.5	6	6	6.3	T	T	T
		40, 63, 80	-	1	1.6	2.5	-	3.5	3.5	3.5	6	6	6.3	T	T	T
		100	-	-	1.6	2.5	-	-	3.5	3.5	6	6	6.3	T	T	T
		125	-	-	1.6	2.5	-	-	3.5	3.5	6	6	6.3	T	T	T
		160	-	-	-	2.5	-	-	-	3.5	6	6	6.3	T	T	T
	36 кА	16, 25	-	1	1.6	2.5	3.5	3.5	3.5	3.5	6	6	6.3	T	T	T
		40, 63, 80	-	1	1.6	2.5	-	3.5	3.5	3.5	6	6	6.3	T	T	T
		100	-	-	1.6	2.5	-	-	3.5	3.5	6	6	6.3	T	T	T
		125	-	-	1.6	2.5	-	-	3.5	3.5	6	6	6.3	T	T	T
		160	-	-	-	2.5	-	-	-	3.5	6	6	6.3	T	T	T
	50 кА	16, 25	-	1	1.6	2.5	3.5	3.5	3.5	3.5	6	6	6.3	T	T	T
		40, 63, 80	-	1	1.6	2.5	-	3.5	3.5	3.5	6	6	6.3	T	T	T
		100	-	-	1.6	2.5	-	-	3.5	3.5	6	6	6.3	T	T	T
		125	-	-	1.6	2.5	-	-	3.5	3.5	6	6	6.3	T	T	T
		160	-	-	-	2.5	-	-	-	3.5	6	6	6.3	T	T	T
DPX³ 250 с термомагнитным расцепителем, с или без диф. защиты	25 кА	100	-	-	1.6	2.5	-	-	3.5	3.5	6	6	6.3	T	T	T
		160	-	-	-	2.5	-	-	-	3.5	6	6	6.3	T	T	T
		200	-	-	-	2.5	-	-	-	3.5	6	6	6.3	T	T	T
		250	-	-	-	-	-	-	-	-	-	6	6.3	T	T	T
	36 кА	100	-	-	1.6	2.5	-	-	3.5	3.5	6	6	6.3	T	T	T
		160	-	-	-	2.5	-	-	-	3.5	6	6	6.3	T	T	T
		200	-	-	-	2.5	-	-	-	3.5	6	6	6.3	T	T	T
		250	-	-	-	-	-	-	-	-	-	6	6.3	T	T	T
	50 кА	100	-	-	1.6	2.5	-	-	3.5	3.5	6	6	6.3	T	T	T
		160	-	-	-	2.5	-	-	-	3.5	6	6	6.3	T	T	T
		200	-	-	-	2.5	-	-	-	3.5	6	6	6.3	T	T	T
		250	-	-	-	-	-	-	-	-	-	6	6.3	T	T	T
	70 кА	100	-	-	1.6	2.5	-	-	3.5	3.5	6	6	6.3	T	T	T
		160	-	-	-	2.5	-	-	-	3.5	6	6	6.3	T	T	T
		200	-	-	-	2.5	-	-	-	3.5	6	6	6.3	T	T	T
		250	-	-	-	-	-	-	-	-	-	6	6.3	T	T	T
DPX³ 250 с электронным расцепителем(1), с или без диф. защиты	25 кА	40	-	1	1.6	2.5	-	1	1.6	2.5	8	8	8	T	T	T
		100	-	-	1.6	2.5	-	-	1.6	2.5	6	6	6.3	T	T	T
		160	-	-	-	2.5	-	-	-	2.5	6	6	6.3	T	T	T
		250	-	-	-	-	-	-	-	-	-	6	6.3	T	T	T
	36 кА	40	-	1	1.6	2.5	-	1	1.6	2.5	8	8	8	T	T	T
		100	-	-	1.6	2.5	-	-	1.6	2.5	6	6	6.3	T	T	T
		160	-	-	-	2.5	-	-	-	2.5	6	6	6.3	T	T	T
		250	-	-	-	-	-	-	-	-	-	6	6.3	T	T	T
	50 кА	40	-	1	1.6	2.5	-	1	1.6	2.5	8	8	8	T	T	T
		100	-	-	1.6	2.5	-	-	1.6	2.5	6	6	6.3	T	T	T
		160	-	-	-	2.5	-	-	-	2.5	6	6	6.3	T	T	T
		250	-	-	-	-	-	-	-	-	-	6	6.3	T	T	T
	70 кА	40	-	1	1.6	2.5	-	1	1.6	2.5	8	8	8	T	T	T
		100	-	-	1.6	2.5	-	-	1.6	2.5	6	6	6.3	T	T	T
		160	-	-	-	2.5	-	-	-	2.5	6	6	6.3	T	T	T
		250	-	-	-	-	-	-	-	-	-	6	6.3	T	T	T
DPX 250 с термомагнитным расцепителем	36 кА	40	-	-	1.6	2.5	-	3.5	3.5	3.5	8	8	8	T	T	T
		63	-	-	1.6	2.5	-	3.5	3.5	3.5	8	8	8	T	T	T
		100	-	-	1.6	2.5	-	-	3.5	3.5	8	8	8	T	T	T
		160	-	-	-	2.5	-	-	-	3.5	6	6	6	T	T	T
		250	-	-	-	-	-	-	-	-	-	6	6	T	T	T
	70 кА	40	-	-	1.6	2.5	-	3.5	3.5	3.5	8	8	8	70	70	70
		63	-	-	1.6	2.5	-	3.5	3.5	3.5	8	8	8	70	70	70
		100	-	-	1.6	2.5	-	-	3.5	3.5	8	8	8	70	70	70
		160	-	-	-	2.5	-	-	-	3.5	6	6	6	70	70	70
		250	-	-	-	-	-	-	-	-	-	6	6	70	70	70
DPX 250 с электронным расцепителем(1) S1 и S2	36 кА	40	-	1	1.6	2.5	-	1	1.6	2.5	8	8	8	T	T	T
		100	-	-	1.6	2.5	-	-	1.6	2.5	6	6	6	T	T	T
		160	-	-	-	2.5	-	-	-	2.5	6	6	6	T	T	T
		250	-	-	-	-	-	-	-	-	-	6	6	T	T	T
	70 кА	40	-	1	1.6	2.5	-	1	1.6	2.5	8	8	8	70	70	70
		100	-	-	1.6	2.5	-	-	1.6	2.5	6	6	6	70	70	70
		160	-	-	-	2.5	-	-	-	2.5	6	6	6	70	70	70
		250	-	-	-	-	-	-	-	-	-	6	6	70	70	70
DPX и DPX-H 630 с термомагнитным расцепителем	36 кА	250	-	-	-	-	-	-	-	-	-	6	6.3	20	20	T
		320	-	-	-	-	-	-	-	-	-	6	6.3	20	20	T
		400	-	-	-	-	-	-	-	-	-	-	6.3	20	20	T
		500	-	-	-	-	-	-	-	-	-	-	6.3	20	20	T
		630	-	-	-	-	-	-	-	-	-	-	-	20	20	T
	70 кА	250	-	-	-	-	-	-	-	-	-	6	6.3	20	20	36
		320	-	-	-	-	-	-	-	-	-	6	6.3	20	20	36
		400	-	-	-	-	-	-	-	-	-	-	6.3	20	20	36
		500	-	-	-	-	-	-	-	-	-	-	6.3	20	20	36
		630	-	-	-	-	-	-	-	-	-	-	-	20	20	36
DPX и DPX-H 630 с электронным расцепителем(1) S1 и S2	36 кА	250	-	-	-	-	-	-	-	-	-	5	5	20	20	T
		400	-	-	-	-	-	-	-	-	-	-	5	20	20	T
		630	-	-	-	-	-	-	-	-	-	-	-	20	20	T
	70 кА	250	-	-	-	-	-	-	-	-	-	5	5	20	20	36
		400	-	-	-	-	-	-	-	-	-	-	5	20	20	36
		630	-	-	-	-	-	-	-	-	-	-	-	20	20	36
DPX 1250 с термомагнитным расцепителем	36 и 70 кА	630	-	-	-	-	-	-	-	-	-	-	-	15	20	20
		800	-	-	-	-	-	-	-	-	-	-	-	-	20	20
		1000	-	-	-	-	-	-	-	-	-	-	-	-	20	20
		1250	-	-	-	-	-	-	-	-	-	-	-	-	-	20
DPX и DPX-H 1600 с электронным расцепителем(1) S1 и S2	36 и 70 кА	630	-	-	-	-	-	-	-	-	-	-	-	15	15	20
		800	-	-	-	-	-	-	-	-	-	-	-	-	15	20
		1250	-	-	-	-	-	-	-	-	-	-	-	-	-	20
		1600	-	-	-	-	-	-	-	-	-	-	-	-	-	-

T = полная селективность (до отключающей способности нижестоящего выключателя согласно МЭК 60947-2)
(1) Переключатель электронного расцепителя в положении «LOW»

таблица селективности DMX³ / DPX³, DPX

■ Пределы селективности (средние значения (кА) при 400 В~)

Нижестоящий автоматический выключатель в литом корпусе	In	Вышестоящий воздушный автоматический выключатель																							
		DMX³ - N 2500 (50 кА)						DMX³ - H 2500 (65 кА)						DMX³ - L 2500 (100 кА)						DMX³-N 4000 (50 кА)		DMX³-H 4000 (65 кА)		DMX³-L 4000 (100 кА)	
		800	1000	1250	1600	2000	2500	800	1000	1250	1600	2000	2500	800	1000	1250	1600	2000	2500	3200	4000	3200	4000	3200	4000
DPX³ 160 (16, 25, 36, 50 кА) с или без диф. защиты	16	T	T	T	T	T	T	T	T	T	T	T	T	T	T	T	T	T	T	T	T	T	T	T	T
	25	T	T	T	T	T	T	T	T	T	T	T	T	T	T	T	T	T	T	T	T	T	T	T	T
	40	T	T	T	T	T	T	T	T	T	T	T	T	T	T	T	T	T	T	T	T	T	T	T	T
	63	T	T	T	T	T	T	T	T	T	T	T	T	T	T	T	T	T	T	T	T	T	T	T	T
	80	T	T	T	T	T	T	T	T	T	T	T	T	T	T	T	T	T	T	T	T	T	T	T	T
	100	T	T	T	T	T	T	T	T	T	T	T	T	T	T	T	T	T	T	T	T	T	T	T	T
	125	T	T	T	T	T	T	T	T	T	T	T	T	T	T	T	T	T	T	T	T	T	T	T	T
	160	T	T	T	T	T	88	T	T	T	T	T	T	T	T	T	T	T	T	T	T	T	T	T	T
DPX³ 250 с термомагнитным расцепителем (25, 36, 50 кА), с или без диф. защиты	100	T	T	T	T	T	T	T	T	T	T	T	T	T	T	T	T	T	T	T	T	T	T	T	T
	160	T	T	T	T	T	T	T	T	T	T	T	T	T	T	T	T	T	T	T	T	T	T	T	T
	200	T	T	T	T	T	T	T	T	T	T	T	T	T	T	T	T	T	T	T	T	T	T	T	T
	250	T	T	T	T	T	T	T	T	T	T	T	T	T	T	T	T	T	T	T	T	T	T	T	T
DPX³ 250 с термомагнитным расцепителем (70 кА), с или без диф. защиты	100	-	-	-	-	-	-	-	-	-	-	-	-	T	T	T	T	T	T	T	T	T	T	T	T
	160	-	-	-	-	-	-	-	-	-	-	-	-	T	T	T	T	T	T	T	T	T	T	T	T
	200	-	-	-	-	-	-	-	-	-	-	-	-	T	T	T	T	T	T	T	T	T	T	T	T
	250	-	-	-	-	-	-	-	-	-	-	-	-	T	T	T	T	T	T	T	T	T	T	T	T
DPX³ 250 с электронным расцепителем(1) (25, 36, 50 кА), с или без диф. защиты	40	T	T	T	T	T	T	T	T	T	T	T	T	T	T	T	T	T	T	T	T	T	T	T	T
	100	T	T	T	T	T	T	T	T	T	T	T	T	T	T	T	T	T	T	T	T	T	T	T	T
	160	T	T	T	T	T	T	T	T	T	T	T	T	T	T	T	T	T	T	T	T	T	T	T	T
	200	T	T	T	T	T	T	T	T	T	T	T	T	T	T	T	T	T	T	T	T	T	T	T	T
	250	T	T	T	T	T	T	T	T	T	T	T	T	T	T	T	T	T	T	T	T	T	T	T	T
DPX³ 250 с электронным расцепителем(1) (70 кА), с или без диф. защиты	40	-	-	-	-	-	-	-	-	-	-	-	-	T	T	T	T	T	T	T	T	T	T	T	T
	100	-	-	-	-	-	-	-	-	-	-	-	-	T	T	T	T	T	T	T	T	T	T	T	T
	160	-	-	-	-	-	-	-	-	-	-	-	-	T	T	T	T	T	T	T	T	T	T	T	T
	200	-	-	-	-	-	-	-	-	-	-	-	-	T	T	T	T	T	T	T	T	T	T	T	T
	250	-	-	-	-	-	-	-	-	-	-	-	-	T	T	T	T	T	T	T	T	T	T	T	T
DPX³ 250 с электронным расцепителем(2) (25, 36, 50 кА), с или без диф. защиты	40	T	T	T	T	T	T	T	T	T	T	T	T	T	T	T	T	T	T	T	T	T	T	T	T
	100	T	T	T	T	T	T	T	T	T	T	T	T	T	T	T	T	T	T	T	T	T	T	T	T
	160	T	T	T	T	T	T	T	T	T	T	T	T	T	T	T	T	T	T	T	T	T	T	T	T
	200	T	T	T	T	T	T	T	T	T	T	T	T	T	T	T	T	T	T	T	T	T	T	T	T
	250	T	T	T	T	T	T	T	T	T	T	T	T	T	T	T	T	T	T	T	T	T	T	T	T
DPX³ 250 с электронным расцепителем(2) (70 кА), с или без диф. защиты	40	-	-	-	-	-	-	-	-	-	-	-	-	T	T	T	T	T	T	T	T	T	T	T	T
	100	-	-	-	-	-	-	-	-	-	-	-	-	T	T	T	T	T	T	T	T	T	T	T	T
	160	-	-	-	-	-	-	-	-	-	-	-	-	T	T	T	T	T	T	T	T	T	T	T	T
	200	-	-	-	-	-	-	-	-	-	-	-	-	T	T	T	T	T	T	T	T	T	T	T	T
	250	-	-	-	-	-	-	-	-	-	-	-	-	T	T	T	T	T	T	T	T	T	T	T	T
DPX с термомагнитным расцепителем (36 кА)	40	T	T	T	T	T	T	T	T	T	T	T	T	T	T	T	T	T	T	T	T	T	T	T	T
	63	T	T	T	T	T	T	T	T	T	T	T	T	T	T	T	T	T	T	T	T	T	T	T	T
	100	T	T	T	T	T	T	T	T	T	T	T	T	T	T	T	T	T	T	T	T	T	T	T	T
	160	T	T	T	T	T	T	T	T	T	T	T	T	T	T	T	T	T	T	T	T	T	T	T	T
	250	T	T	T	T	T	T	T	T	T	T	T	T	T	T	T	T	T	T	T	T	T	T	T	T
DPX-H 250 с термомагнитным расцепителем (70 кА)	40	-	-	-	-	-	-	-	-	-	-	-	-	T	T	T	T	T	T	T	T	T	T	T	T
	63	-	-	-	-	-	-	-	-	-	-	-	-	T	T	T	T	T	T	T	T	T	T	T	T
	100	-	-	-	-	-	-	-	-	-	-	-	-	T	T	T	T	T	T	T	T	T	T	T	T
	160	-	-	-	-	-	-	-	-	-	-	-	-	T	T	T	T	T	T	T	T	T	T	T	T
	250	-	-	-	-	-	-	-	-	-	-	-	-	T	T	T	T	T	T	T	T	T	T	T	T
DPX 250 с электронным расцепителем(1) S1 и S2 (36 кА)	40	T	T	T	T	T	T	T	T	T	T	T	T	T	T	T	T	T	T	T	T	T	T	T	T
	100	T	T	T	T	T	T	T	T	T	T	T	T	T	T	T	T	T	T	T	T	T	T	T	T
	160	T	T	T	T	T	T	T	T	T	T	T	T	T	T	T	T	T	T	T	T	T	T	T	T
	250	T	T	T	T	T	T	T	T	T	T	T	T	T	T	T	T	T	T	T	T	T	T	T	T
DPX 250 с электронным расцепителем(2) S1 и S2 (36 кА)	40	T	T	T	T	T	T	T	T	T	T	T	T	T	T	T	T	T	T	T	T	T	T	T	T
	100	T	T	T	T	T	T	T	T	T	T	T	T	T	T	T	T	T	T	T	T	T	T	T	T
	160	T	T	T	T	T	T	T	T	T	T	T	T	T	T	T	T	T	T	T	T	T	T	T	T
	250	T	T	T	T	T	T	T	T	T	T	T	T	T	T	T	T	T	T	T	T	T	T	T	T
DPX-H 250 с электронным расцепителем(1) S1 и S2 (70 кА)	40	-	-	-	-	-	-	-	-	-	-	-	-	T	T	T	T	T	T	T	T	T	T	T	T
	100	-	-	-	-	-	-	-	-	-	-	-	-	T	T	T	T	T	T	T	T	T	T	T	T
	160	-	-	-	-	-	-	-	-	-	-	-	-	T	T	T	T	T	T	T	T	T	T	T	T
	250	-	-	-	-	-	-	-	-	-	-	-	-	T	T	T	T	T	T	T	T	T	T	T	T
DPX-H 250 с электронным расцепителем(2) S1 и S2 (70 кА)	40	-	-	-	-	-	-	-	-	-	-	-	-	T	T	T	T	T	T	T	T	T	T	T	T
	100	-	-	-	-	-	-	-	-	-	-	-	-	T	T	T	T	T	T	T	T	T	T	T	T
	160	-	-	-	-	-	-	-	-	-	-	-	-	T	T	T	T	T	T	T	T	T	T	T	T
	250	-	-	-	-	-	-	-	-	-	-	-	-	T	T	T	T	T	T	T	T	T	T	T	T
DPX 630 с термомагнитным расцепителем (36 кА)	250	T	T	T	T	T	T	T	T	T	T	T	T	T	T	T	T	T	T	T	T	T	T	T	T
	320	T	T	T	T	T	T	T	T	T	T	T	T	T	T	T	T	T	T	T	T	T	T	T	T
	400	T	T	T	T	T	T	T	T	T	T	T	T	T	T	T	T	T	T	T	T	T	T	T	T
	500	T	T	T	T	T	T	T	T	T	T	T	T	T	T	T	T	T	T	T	T	T	T	T	T
	630	-	T	T	T	T	T	-	T	T	T	T	T	-	T	T	T	T	T	T	T	T	T	T	T
DPX-H 630 с термомагнитным расцепителем (70 кА)	250	-	-	-	-	-	-	-	-	-	-	-	-	T	T	T	T	T	T	T	T	T	T	T	T
	320	-	-	-	-	-	-	-	-	-	-	-	-	T	T	T	T	T	T	T	T	T	T	T	T
	400	-	-	-	-	-	-	-	-	-	-	-	-	T	T	T	T	T	T	T	T	T	T	T	T
	500	-	-	-	-	-	-	-	-	-	-	-	-	T	T	T	T	T	T	T	T	T	T	T	T
	630	-	-	-	-	-	-	-	-	-	-	-	-	-	T	T	T	T	T	T	T	T	T	T	T
DPX с электронным расцепителем(1) S1 и S2 (36 кА)	250	T	T	T	T	T	T	T	T	T	T	T	T	T	T	T	T	T	T	T	T	T	T	T	T
	400	T	T	T	T	T	T	T	T	T	T	T	T	T	T	T	T	T	T	T	T	T	T	T	T
	630	-	T	T	T	T	T	-	T	T	T	T	T	-	T	T	T	T	T	T	T	T	T	T	T
DPX с электронным расцепителем(2) S1 и S2 (36 кА)	250	T	T	T	T	T	T	T	T	T	T	T	T	T	T	T	T	T	T	T	T	T	T	T	T
	400	T	T	T	T	T	T	T	T	T	T	T	T	T	T	T	T	T	T	T	T	T	T	T	T
	630	-	T	T	T	T	T	-	T	T	T	T	T	-	T	T	T	T	T	T	T	T	T	T	T
DPX-H 630 с электронным расцепителем(1) S1 и S2 (70 кА)	250	-	-	-	-	-	-	-	-	-	-	-	-	T	T	T	T	T	T	T	T	T	T	T	T
	400	-	-	-	-	-	-	-	-	-	-	-	-	T	T	T	T	T	T	T	T	T	T	T	T
	630	-	-	-	-	-	-	-	-	-	-	-	-	-	T	T	T	T	T	T	T	T	T	T	T
DPX-H 630 с электронным расцепителем(2) S1 и S2 (70 кА)	250	-	-	-	-	-	-	-	-	-	-	-	-	T	T	T	T	T	T	T	T	T	T	T	T
	400	-	-	-	-	-	-	-	-	-	-	-	-	T	T	T	T	T	T	T	T	T	T	T	T
	630	-	-	-	-	-	-	-	-	-	-	-	-	-	T	T	T	T	T	T	T	T	T	T	T
DPX с термомагнитным расцепителем (50 кА)	800	-	-	T	T	T	T	-	-	T	T	T	T	-	-	T	T	T	T	T	T	T	T	T	T
	1000	-	-	-	T	T	T	-	-	-	T	T	T	-	-	-	T	T	T	T	T	T	T	T	T
	1250	-	-	-	-	T	T	-	-	-	-	T	T	-	-	-	-	T	T	T	T	T	T	T	T
DPX-H 1250 с термомагнитным расцепителем (70 кА)	800	-	-	-	-	-	-	-	-	-	-	-	-	-	-	T	T	T	T	T	T	T	T	T	T
	1000	-	-	-	-	-	-	-	-	-	-	-	-	-	-	-	T	T	T	T	T	T	T	T	T
	1250	-	-	-	-	-	-	-	-	-	-	-	-	-	-	-	-	T	T	T	T	T	T	T	T
DPX и DPX-H 1600 с электронным расцепителем(1) S1 и S2 (50, 70 кА)	800	-	-	T	T	T	T	-	-	T	T	T	T	-	-	T	T	T	T	T	T	T	T	T	T
	1250	-	-	-	-	T	T	-	-	-	-	T	T	-	-	-	T	T	T	T	T	T	T	T	T
	1600	-	-	-	-	-	T	-	-	-	-	T	T	-	-	-	-	T	T	T	T	T	T	T	T
DPX и DPX-H 1600 с электронным расцепителем(2) S1 и S2 (50, 70 кА)	800	-	-	T	T	T	T	-	-	T	T	T	T	-	-	T	T	T	T	T	T	T	T	T	T
	1250	-	-	-	-	T	T	-	-	-	-	T	T	-	-	-	T	T	T	T	T	T	T	T	T
	1600	-	-	-	-	-	T	-	-	-	-	T	T	-	-	-	-	T	T	T	T	T	T	T	T

T = полная селективность (до отключающей способности нижестоящего выключателя согласно МЭК 60947-2)
(1) Переключатель электронного расцепителя в положении «HIGH» (2) Переключатель электронного расцепителя в положении «LOW»

таблица селективности: автоматические выключатели в литом корпусе/ модульные автоматические выключатели

Нижестоящий модульный автоматический выключатель	In (A)	Вышестоящий автоматический выключатель в литом корпусе																								
		DPX³ 160 (16, 25, 36, 50 кА) с или без диф. защиты								DPX³ 250 (25, 36, 50, 70 кА) с или без диф. защиты				DPX³ 250 с электронным расцепителем(1) (25, 36, 50, 70 кА), с или без диф. защиты				DPX³ 250 с электронным расцепителем(2) (25, 36, 50, 70 кА), с или без диф. защиты				DPX и DPX-H 250 (36 и 70 кА)				
		16	25	40	63	80	100	125	160	100	160	200	250	40	100	160	250	40	100	160	250	40	63	100	160	250
LR 6000 DX-E 6000 / 6 кА Время-токовые характеристики типа B и C	≤ 6	T	T	T	T	T	T	T	T	T	T	T	T	T	T	T	T	T	T	T	T	T	T	T	T	T
	10	5	T	T	T	T	T	T	T	T	T	T	T	T	T	T	T	T	T	T	T	5	5	T	T	T
	13	-	T	T	T	T	T	T	T	T	T	T	T	T	T	T	T	T	T	T	T	4	4	T	T	T
	16	-	T	T	T	T	T	T	T	T	T	T	T	T	T	T	T	T	T	T	T	4	4	T	T	T
	20	-	-	5	5	5	5	T	T	T	T	T	T	5	T	T	T	5	T	T	T	4	4	T	T	T
	25	-	-	4.5	4.5	4.5	4.5	T	T	T	T	T	T	4	T	T	T	4	T	T	T	3	3	T	T	T
	32	-	-	-	-	4	4	T	T	5	T	T	T	-	5	T	T	-	5	T	T	-	2	5	T	T
	40	-	-	-	-	3	3	T	T	5	T	T	T	-	5	T	T	-	5	T	T	-	2	5	T	T
	50	-	-	-	-	3	3	5.5	5.5	4	T	T	T	-	4	T	T	-	4	T	T	-	-	4	T	T
	63	-	-	-	-	3	3	5	5	4	T	T	T	-	4	T	T	-	4	T	T	-	-	4	T	T
DX 6000 / 10 кА Время-токовые характеристики типа B и C	≤ 6	T	T	T	T	T	T	T	T	T	T	T	T	T	T	T	T	T	T	T	T	6	6	T	T	T
	10	7.5	7.5	7.5	7.5	7	7	T	T	T	T	T	T	T	T	T	T	T	T	T	T	5	5	T	T	T
	13	7.5	7.5	7.5	7.5	7	7	T	T	T	T	T	T	8	T	T	T	8	T	T	T	4	4	T	T	T
	16	-	6	6	6	6	6	T	T	T	T	T	T	6	T	T	T	6	T	T	T	4	4	T	T	T
	20	-	-	5	5	5	5	T	T	8	T	T	T	5	8	T	T	5	8	T	T	4	4	8	T	T
	25	-	-	4.5	4.5	4.5	4.5	8.5	8.5	6	T	T	T	4	6	T	T	4	6	T	T	3	3	6	T	T
	32	-	-	-	-	4	4	7	7	5	T	T	T	-	5	T	T	-	5	T	T	-	2	5	T	T
	40	-	-	-	-	3	3	6	6	5	T	T	T	-	5	T	T	-	5	T	T	-	-	5	T	T
	50	-	-	-	-	3	3	5.5	5.5	4	8	T	T	-	4	8	T	-	4	8	T	-	-	4	8	T
	63	-	-	-	-	3	3	5	5	4	8	T	T	-	4	8	T	-	4	8	T	-	-	4	8	T
DX-h 10000 / 25 кА Время-токовые характеристики типа B, C и Z, DX-MA 25 кА ≤ 6,3 A	≤ 6	T	T	T	T	T	T	T	T	T	T	T	T	T	T	T	T	T	T	T	T	6	6	T	T	T
	10	7.5	7.5	7.5	7.5	7	7	T	T	15	T	T	T	10	15	T	T	10	15	T	T	5	5	T	T	T
	13	-	7	7	7	7	7	T	T	10	T	T	T	7	10	T	T	7	10	T	T	4	4	T	T	T
	16	-	6	6	6	6	6	T	T	10	T	T	T	7	10	T	T	7	10	T	T	4	4	T	T	T
	20	-	-	5	5	5	5	T	T	8	T	T	T	5	8	T	T	5	8	T	T	4	4	8	T	T
	25	-	-	4.5	4.5	4.5	4.5	8.5	8.5	6	T	T	T	4	6	T	T	4	6	T	T	3	3	6	T	T
	32	-	-	-	-	4	4	7	7	5	T	T	T	-	5	T	T	-	5	T	T	-	2	5	T	T
	40	-	-	-	-	3	3	6	6	5	10	T	T	-	5	10	T	-	5	10	T	-	-	5	10	T
	50	-	-	-	-	3	3	5.5	5.5	4	8	T	T	-	4	8	T	-	4	8	T	-	-	4	8	T
	63	-	-	-	-	3	3	5	5	4	8	T	T	-	4	8	T	-	4	8	T	-	-	4	8	T
	80	-	-	-	-	-	-	5	5	-	8	T	T	-	-	8	T	-	-	8	T	-	-	-	8	T
	100	-	-	-	-	-	-	-	4	-	6	T	T	-	-	6	T	-	-	6	T	-	-	-	7.5	T
	125	-	-	-	-	-	-	-	2	-	3	8	8	-	-	3	8	-	-	3	8	-	-	-	3	8
DX-D 6000 / 15 кА Время-токовая характеристика типа D	≤ 6	6	12	12	T	T	T	T	T	T	T	T	T	T	T	T	T	T	T	T	T	6	6	T	T	T
	10	5	7	7	7.5	7.5	7	T	T	15	T	T	T	10	15	T	T	10	15	T	T	5	5	T	T	T
	13	-	6	6	6	6	6	T	T	10	T	T	T	7	10	T	T	7	10	T	T	4	4	T	T	T
	16	-	6	6	6	6	6	T	T	10	T	T	T	7	10	T	T	7	10	T	T	4	4	T	T	T
	20	-	-	5	5	5	5	T	T	8	T	T	T	5	8	T	T	5	8	T	T	4	4	8	T	T
	25	-	-	3.5	4.5	4.5	4.5	8.5	8.5	6	T	T	T	-	6	T	T	-	6	T	T	-	3	6	T	T
	32	-	-	-	4	4	4	7	7	5	T	T	T	-	5	T	T	-	5	T	T	-	2	5	T	T
	40	-	-	-	3	3	3	6	6	5	10	T	T	-	5	10	T	-	5	10	T	-	2	5	T	T
	50	-	-	-	-	3	3	5.5	5.5	4	8	T	T	-	4	8	T	-	4	8	T	-	-	4	8	T
	63	-	-	-	-	-	3	5	5	-	8	T	T	-	-	8	T	-	-	8	T	-	-	4	8	T
	80	-	-	-	-	-	-	4	4	-	8	T	T	-	-	8	T	-	-	8	T	-	-	-	7	T
	100	-	-	-	-	-	-	-	3	-	6	T	T	-	-	6	T	-	-	6	T	-	-	-	6.5	T
	125	-	-	-	-	-	-	-	-	-	-	8	8	-	-	-	8	-	-	-	8	-	-	-	2	7
DX-L 50 кА Время-токовая характеристика типа C	10	-	-	-	T	T	T	T	T	T	T	T	T	T	T	T	T	T	T	T	T	T	T	T	T	T
	16	-	-	-	T	T	T	T	T	40	T	T	T	T	40	T	T	T	40	T	T	-	-	40	T	T
	20	-	-	-	20	20	20	T	T	33	T	T	T	20	33	T	T	20	33	T	T	-	-	33	T	T
	25	-	-	-	15	15	15	T	T	28	T	T	T	-	28	T	T	-	28	T	T	-	-	28	T	T
	32	-	-	-	10	10	10	20	20	20	T	T	T	-	20	T	T	-	20	T	T	-	-	20	T	T
	40	-	-	-	7	7	7	17	17	13	T	T	T	-	13	T	T	-	13	T	T	-	-	13	T	T
	50	-	-	-	3	3	3	8	8	8	20	T	T	-	8	20	T	-	8	20	T	-	-	8	20	T
	63	-	-	-	3	3	3	8	8	8	20	T	T	-	8	20	T	-	8	20	T	-	-	8	20	T

T = полная селективность (до отключающей способности нижестоящего выключателя согласно МЭК 60947-2)
(1) Переключатель электронного расцепителя в положении «HIGH» (2) Переключатель электронного расцепителя в положении «LOW»

DPX и DPX-H 250 с электронным расцепителем[1] S1, S2 (36 и 70 кА)				DPX и DPX-H 250 с электронным расцепителем[1] S1, S2 (36 и 70 кА)				DPX и DPX-H 630 (36 и 70 кА)					DPX и DPX-H 630 с электронным расцепителем[1] S1, S2 (36 и 70 кА)			DPX и DPX-H 630 с электронным расцепителем[2] S1, S2 (36 и 70 кА)			DPX и DPX-H 1250 (36 и 70 кА)			DPX и DPX-H 1600 с электронным расцепителем[1] S1, S2 (50 и 70 кА)			DPX и DPX-H 1600 с электронным расцепителем[2] S1, S2 (50 и 70 кА)		
40	100	160	250	40	100	160	250	250	320	400	500	630	250	400	630	250	400	630	800	1000	1250	800	1250	1600	800	1250	1600
T	T	T	T	T	T	T	T	T	T	T	T	T	T	T	T	T	T	T	T	T	T	T	T	T	T	T	T
T	T	T	T	T	T	T	T	T	T	T	T	T	T	T	T	T	T	T	T	T	T	T	T	T	T	T	T
T	T	T	T	T	T	T	T	T	T	T	T	T	T	T	T	T	T	T	T	T	T	T	T	T	T	T	T
T	T	T	T	T	T	T	T	T	T	T	T	T	T	T	T	T	T	T	T	T	T	T	T	T	T	T	T
5	T	T	T	5	T	T	T	T	T	T	T	T	T	T	T	T	T	T	T	T	T	T	T	T	T	T	T
4	T	T	T	4	T	T	T	T	T	T	T	T	T	T	T	T	T	T	T	T	T	T	T	T	T	T	T
-	5	T	T	-	5	T	T	T	T	T	T	T	T	T	T	T	T	T	T	T	T	T	T	T	T	T	T
-	5	T	T	-	5	T	T	T	T	T	T	T	T	T	T	T	T	T	T	T	T	T	T	T	T	T	T
-	4	T	T	-	4	T	T	T	T	T	T	T	T	T	T	T	T	T	T	T	T	T	T	T	T	T	T
-	4	T	T	-	4	T	T	T	T	T	T	T	T	T	T	T	T	T	T	T	T	T	T	T	T	T	T
T	T	T	T	T	T	T	T	T	T	T	T	T	T	T	T	T	T	T	T	T	T	T	T	T	T	T	T
T	T	T	T	T	T	T	T	T	T	T	T	T	T	T	T	T	T	T	T	T	T	T	T	T	T	T	T
8	T	T	T	8	T	T	T	T	T	T	T	T	T	T	T	T	T	T	T	T	T	T	T	T	T	T	T
6	T	T	T	6	T	T	T	T	T	T	T	T	T	T	T	T	T	T	T	T	T	T	T	T	T	T	T
5	8	T	T	5	8	T	T	T	T	T	T	T	T	T	T	T	T	T	T	T	T	T	T	T	T	T	T
4	6	T	T	4	6	T	T	T	T	T	T	T	T	T	T	T	T	T	T	T	T	T	T	T	T	T	T
-	5	T	T	-	5	T	T	T	T	T	T	T	T	T	T	T	T	T	T	T	T	T	T	T	T	T	T
-	5	T	T	-	5	T	T	T	T	T	T	T	T	T	T	T	T	T	T	T	T	T	T	T	T	T	T
-	4	8	T	-	4	8	T	T	T	T	T	T	T	T	T	T	T	T	T	T	T	T	T	T	T	T	T
-	4	8	T	-	4	8	T	T	T	T	T	T	T	T	T	T	T	T	T	T	T	T	T	T	T	T	T
T	T	T	T	T	T	T	T	T	T	T	T	T	T	T	T	T	T	T	T	T	T	T	T	T	T	T	T
10	T	T	T	10	T	T	T	T	T	T	T	T	T	T	T	T	T	T	T	T	T	T	T	T	T	T	T
7	T	T	T	7	T	T	T	T	T	T	T	T	T	T	T	T	T	T	T	T	T	T	T	T	T	T	T
7	T	T	T	7	T	T	T	T	T	T	T	T	T	T	T	T	T	T	T	T	T	T	T	T	T	T	T
5	8	T	T	5	8	T	T	T	T	T	T	T	T	T	T	T	T	T	T	T	T	T	T	T	T	T	T
4	6	T	T	4	6	T	T	T	T	T	T	T	T	T	T	T	T	T	T	T	T	T	T	T	T	T	T
-	5	T	T	-	5	T	T	T	T	T	T	T	T	T	T	T	T	T	T	T	T	T	T	T	T	T	T
-	5	10	T	-	5	10	T	T	T	T	T	T	T	T	T	T	T	T	T	T	T	T	T	T	T	T	T
-	4	8	T	-	4	8	T	T	T	T	T	T	T	T	T	T	T	T	T	T	T	T	T	T	T	T	T
-	4	8	T	-	4	8	T	T	T	T	T	T	T	T	T	T	T	T	T	T	T	T	T	T	T	T	T
-	-	8	T	-	-	8	T	T	T	T	T	T	T	T	T	T	T	T	T	T	T	T	T	T	T	T	T
-	-	6	T	-	-	6	T	T	T	T	T	T	T	T	T	T	T	T	T	T	T	T	T	T	T	T	T
-	-	3	8	-	-	3	8	T	T	T	T	T	T	T	T	T	T	T	T	T	T	T	T	T	T	T	T
T	T	T	T	T	T	T	T	T	T	T	T	T	T	T	T	T	T	T	T	T	T	T	T	T	T	T	T
10	T	T	T	10	T	T	T	T	T	T	T	T	T	T	T	T	T	T	T	T	T	T	T	T	T	T	T
7	T	T	T	7	T	T	T	T	T	T	T	T	T	T	T	T	T	T	T	T	T	T	T	T	T	T	T
7	T	T	T	7	T	T	T	T	T	T	T	T	T	T	T	T	T	T	T	T	T	T	T	T	T	T	T
5	8	T	T	5	8	T	T	T	T	T	T	T	T	T	T	T	T	T	T	T	T	T	T	T	T	T	T
-	6	T	T	-	6	T	T	T	T	T	T	T	T	T	T	T	T	T	T	T	T	T	T	T	T	T	T
-	5	T	T	-	5	T	T	T	T	T	T	T	T	T	T	T	T	T	T	T	T	T	T	T	T	T	T
-	5	T	T	-	5	T	T	T	T	T	T	T	T	T	T	T	T	T	T	T	T	T	T	T	T	T	T
-	4	8	T	-	4	8	T	T	T	T	T	T	T	T	T	T	T	T	T	T	T	T	T	T	T	T	T
-	4	8	T	-	4	8	T	T	T	T	T	T	T	T	T	T	T	T	T	T	T	T	T	T	T	T	T
-	-	8	T	-	-	8	T	T	T	T	T	T	T	T	T	T	T	T	T	T	T	T	T	T	T	T	T
-	-	6	T	-	-	6	T	T	T	T	T	T	T	T	T	T	T	T	T	T	T	T	T	T	T	T	T
-	-	3	7	-	-	3	7	T	T	T	T	T	T	T	T	T	T	T	T	T	T	T	T	T	T	T	T
T	T	T	T	T	T	T	T	T	T	T	T	T	T	T	T	T	T	T	T	T	T	T	T	T	T	T	T
-	40	T	T	30	40	T	T	T	T	T	T	T	T	T	T	T	T	T	T	T	T	T	T	T	T	T	T
-	33	T	T	20	33	T	T	T	T	T	T	T	T	T	T	T	T	T	T	T	T	T	T	T	T	T	T
-	28	T	T	15	28	T	T	T	T	T	T	T	T	T	T	T	T	T	T	T	T	T	T	T	T	T	T
-	20	T	T	-	20	T	T	T	T	T	T	T	T	T	T	T	T	T	T	T	T	T	T	T	T	T	T
-	13	T	T	-	13	T	T	T	T	T	T	T	T	T	T	T	T	T	T	T	T	T	T	T	T	T	T
-	8	20	T	-	8	20	T	T	T	T	T	T	T	T	T	T	T	T	T	T	T	T	T	T	T	T	T
-	8	20	T	-	8	20	T	T	T	T	T	T	T	T	T	T	T	T	T	T	T	T	T	T	T	T	T

Совместимость автоматических выключателей в литом корпусе и модульных автоматических выключателей (в кА)

■ Отключающая способность в соответствии с МЭК 60947-2 для сети 400/415 В, три фазы + N

Нижестоящий модульный автоматический выключатель	In (A)	Вышестоящий автоматический выключатель в литом корпусе																											
		DPX³ 160 с или без диф. защиты 16 кА								DPX³ 160 с или без диф. защиты 25 кА								DPX³ 160 с или без диф. защиты 36 и 50 кА								DPX³ 250 с или без диф. защиты 25 кА			
		16 A	25 A	40 A	63 A	80 A	100 A	125 A	160 A	16 A	25 A	40 A	63 A	80 A	100 A	125 A	160 A	16 A	25 A	40 A	63 A	80 A	100 A	125 A	160 A	100	160	200	250
DX 6000 - 6 кА Время-токовые характеристики типа B и C	≤ 6	16	16	16	16	16	16	16	16	25	25	25	25	25	25	25	25	25	25	25	25	25	25	25	25	25	25	25	25
	10	16	16	16	16	16	16	16	16	25	25	25	25	25	25	25	25	25	25	25	25	25	25	25	25	25	25	25	25
	13	16	16	16	16	16	16	16	16	25	25	25	25	25	25	25	25	25	25	25	25	25	25	25	25	25	25	25	25
	16		16	16	16	16	16	16	16		25	25	25	25	25	25	25		25	25	25	25	25	25	25	25	25	25	25
	20		16	16	16	16	16	16	16		25	25	25	25	25	25	25		25	25	25	25	25	25	25	25	25	25	25
	25			16	16	16	16	16	16			25	25	25	25	25	25			25	25	25	25	25	25	25	25	25	25
	32			16	16	16	16	16	16			25	25	25	25	25	25			25	25	25	25	25	25	25	25	25	25
	40				16	16	16	16	16				25	25	25	25	25				25	25	25	25	25	25	25	25	25
	50				16	16	16	16	16				25	25	25	25	25				25	25	25	25	25	25	25	25	25
	63					16	16	16	16					25	25	25	25					25	25	25	25	25	25	25	25
DX 6000 / 10 кА Время-токовые характеристики типа B и C	≤ 6	16	16	16	16	16	16	16	16	25	25	25	25	25	25	25	25	25	25	25	25	25	25	25	25	25	25	25	25
	10	16	16	16	16	16	16	16	16	25	25	25	25	25	25	25	25	25	25	25	25	25	25	25	25	25	25	25	25
	13	16	16	16	16	16	16	16	16	25	25	25	25	25	25	25	25	25	25	25	25	25	25	25	25	25	25	25	25
	16		16	16	16	16	16	16	16		25	25	25	25	25	25	25		25	25	25	25	25	25	25	25	25	25	25
	20		16	16	16	16	16	16	16		25	25	25	25	25	25	25		25	25	25	25	25	25	25	25	25	25	25
	25			16	16	16	16	16	16			25	25	25	25	25	25			25	25	25	25	25	25	25	25	25	25
	32			16	16	16	16	16	16			25	25	25	25	25	25			25	25	25	25	25	25	25	25	25	25
	40				16	16	16	16	16				25	25	25	25	25				25	25	25	25	25	25	25	25	25
	50				16	16	16	16	16				25	25	25	25	25				25	25	25	25	25	25	25	25	25
	63					16	16	16	16					25	25	25	25					25	25	25	25	25	25	25	25
DX-h 10000 / 25 кА Время-токовые характеристики типа B, C и Z, DX-MA 25 кА ≤ 6,3 A	≤ 6	16	16	16	16	16	16	16	16	25	25	25	25	25	25	25	25	25	25	25	25	25	25	25	25	25	25	25	25
	10	16	16	16	16	16	16	16	16	25	25	25	25	25	25	25	25	25	25	25	25	25	25	25	25	25	25	25	25
	13	16	16	16	16	16	16	16	16	25	25	25	25	25	25	25	25	25	25	25	25	25	25	25	25	25	25	25	25
	16		16	16	16	16	16	16	16		25	25	25	25	25	25	25		25	25	25	25	25	25	25	25	25	25	25
	20		16	16	16	16	16	16	16		25	25	25	25	25	25	25		25	25	25	25	25	25	25	25	25	25	25
	25			16	16	16	16	16	16			25	25	25	25	25	25			25	25	25	25	25	25	25	25	25	25
	32			16	16	16	16	16	16			25	25	25	25	25	25			25	25	25	25	25	25	25	25	25	25
	40				16	16	16	16	16				25	25	25	25	25				25	25	25	25	25	25	25	25	25
	50				16	16	16	16	16				25	25	25	25	25				25	25	25	25	25	25	25	25	25
	63					16	16	16	16					25	25	25	25					25	25	25	25	25	25	25	25
	80						16	16	16						20	20	20						20	20	20	20	20	20	20
	100							16	16							20	20							20	20		20	20	20
	125								16								16								16		16	16	16
DX-D 6000 / 15 кА Время-токовая характеристика типа D	≤ 6	16	16	16	16	16	16	16	16	25	25	25	25	25	25	25	25	25	25	25	25	25	25	25	25	25	25	25	25
	10	16	16	16	16	16	16	16	16	25	25	25	25	25	25	25	25	25	25	25	25	25	25	25	25	25	25	25	25
	13	16	16	16	16	16	16	16	16	25	25	25	25	25	25	25	25	25	25	25	25	25	25	25	25	25	25	25	25
	16		16	16	16	16	16	16	16		25	25	25	25	25	25	25		25	25	25	25	25	25	25	25	25	25	25
	20		16	16	16	16	16	16	16		25	25	25	25	25	25	25		25	25	25	25	25	25	25	25	25	25	25
	25			16	16	16	16	16	16			25	25	25	25	25	25			25	25	25	25	25	25	25	25	25	25
	32			16	16	16	16	16	16			25	25	25	25	25	25			25	25	25	25	25	25	25	25	25	25
	40				16	16	16	16	16				25	25	25	25	25				25	25	25	25	25	25	25	25	25
	50				16	16	16	16	16				25	25	25	25	25				25	25	25	25	25	25	25	25	25
	63					16	16	16	16					25	25	25	25					25	25	25	25	25	25	25	25
	80						16	16	16						20	20	20						20	20	20	20	20	20	20
	100							16	16							20	20							20	20		20	20	20
	125								16								16								16		16	16	16

■ Отключающая способность в соответствии с МЭК 60947-2 для сети 230/240 В, три фазы + N

Отключающая способность нижестоящего модульного автоматического выключателя (1П+N или 2П) при совместном использовании с вышестоящим автоматическим выключателем в литом корпусе (2П или 4П) в сети 230 В с системой заземления типа TT или TN-S

Нижестоящий модульный автоматический выключатель	In (A)	Вышестоящий автоматический выключатель в литом корпусе																											
		DPX³ 160 с или без диф. защиты 16 кА								DPX³ 160 с или без диф. защиты 25 кА								DPX³ 160 с или без диф. защиты 36 и 50 кА								DPX³ 250 с или без диф. защиты 25 кА			
		16 A	25 A	40 A	63 A	80 A	100 A	125 A	160 A	16 A	25 A	40 A	63 A	80 A	100 A	125 A	160 A	16 A	25 A	40 A	63 A	80 A	100 A	125 A	160 A	100	160	200	250
DX 6000 - 6 кА Время-токовые характеристики типа B и C	≤ 6	22	22	22	22	22	22	22	22	40	40	40	40	40	40	40	40	50	50	50	50	50	50	50	50	40	40	40	40
	10	22	22	22	22	22	22	22	22	40	40	40	40	40	40	40	40	50	50	50	50	50	50	50	50	40	40	40	40
	13	22	22	22	22	22	22	22	22	40	40	40	40	40	40	40	40	50	50	50	50	50	50	50	50	40	40	40	40
	16		22	22	22	22	22	22	22		40	40	40	40	40	40	40		50	50	50	50	50	50	50	40	40	40	40
	20		22	22	22	22	22	22	22		40	40	40	40	40	40	40		50	50	50	50	50	50	50	40	40	40	40
	25			22	22	22	22	22	22			40	40	40	40	40	40			50	50	50	50	50	50	40	40	40	40
	32			22	22	22	22	22	22			40	40	40	40	40	40			50	50	50	50	50	50	40	40	40	40
	40				22	22	22	22	22				40	40	40	40	40				50	50	50	50	50	40	40	40	40
	50				22	22	22	22	22				36	36	36	36	36				36	36	36	36	36	36	36	36	36
	63					22	22	22	22					30	30	30	30					30	30	30	30	30	30	30	30
DX 6000 / 10 кА Время-токовые характеристики типа B и C	≤ 6	22	22	22	22	22	22	22	22	40	40	40	40	40	40	40	40	50	50	50	50	50	50	50	50	40	40	40	40
	10	22	22	22	22	22	22	22	22	40	40	40	40	40	40	40	40	50	50	50	50	50	50	50	50	40	40	40	40
	13	22	22	22	22	22	22	22	22	40	40	40	40	40	40	40	40	50	50	50	50	50	50	50	50	40	40	40	40
	16		22	22	22	22	22	22	22		40	40	40	40	40	40	40		50	50	50	50	50	50	50	40	40	40	40
	20		22	22	22	22	22	22	22		40	40	40	40	40	40	40		50	50	50	50	50	50	50	40	40	40	40
	25			22	22	22	22	22	22			40	40	40	40	40	40			50	50	50	50	50	50	40	40	40	40
	32			22	22	22	22	22	22			40	40	40	40	40	40			50	50	50	50	50	50	40	40	40	40
	40				22	22	22	22	22				40	40	40	40	40				50	50	50	50	50	40	40	40	40
	50				22	22	22	22	22				36	36	36	36	36				36	36	36	36	36	36	36	36	36
	63					22	22	22	22					30	30	30	30					30	30	30	30	30	30	30	30
DX-h 10000 / 25 кА Время-токовые характеристики типа B, C и Z, DX-MA 25 кА ≤ 6,3 A	≤ 6									40	40	40	40	40	40	40	40	50	50	50	50	50	50	50	50	40	40	40	40
	10									40	40	40	40	40	40	40	40	50	50	50	50	50	50	50	50	40	40	40	40
	13									40	40	40	40	40	40	40	40	50	50	50	50	50	50	50	50	40	40	40	40
	16										40	40	40	40	40	40	40		50	50	50	50	50	50	50	40	40	40	40
	20										40	40	40	40	40	40	40		50	50	50	50	50	50	50	40	40	40	40
	25											40	40	40	40	40	40			50	50	50	50	50	50	40	40	40	40
	32											40	40	40	40	40	40			50	50	50	50	50	50	40	40	40	40
	40												40	40	40	40	40				50	50	50	50	50	40	40	40	40
	50												36	36	36	36	36				36	36	36	36	36	36	36	36	36
	63													30	30	30	30					30	30	30	30	30	30	30	30
	80														25	25	25						25	25	25	25	25	25	25
	100															25	25							25	25		25	25	25
	125																25								25		25	25	25
DX-D 6000 / 15 кА Время-токовая характеристика типа D	≤ 6	22	22	22	22	22	22	22	22	40	40	40	40	40	40	40	40	50	50	50	50	50	50	50	50	40	40	40	40
	10	22	22	22	22	22	22	22	22	40	40	40	40	40	40	40	40	50	50	50	50	50	50	50	50	40	40	40	40
	13	22	22	22	22	22	22	22	22	40	40	40	40	40	40	40	40	50	50	50	50	50	50	50	50	40	40	40	40
	16		22	22	22	22	22	22	22		40	40	40	40	40	40	40		50	50	50	50	50	50	50	40	40	40	40
	20		22	22	22	22	22	22	22		40	40	40	40	40	40	40		50	50	50	50	50	50	50	40	40	40	40
	25			22	22	22	22	22	22			40	40	40	40	40	40			50	50	50	50	50	50	40	40	40	40
	32			22	22	22	22	22	22			40	40	40	40	40	40			50	50	50	50	50	50	40	40	40	40
	40				22	22	22	22	22				40	40	40	40	40				50	50	50	50	50	40	40	40	40
	50				22	22	22	22	22				36	36	36	36	36				36	36	36	36	36	36	36	36	36
	63					22	22	22	22					30	30	30	30					30	30	30	30	30	30	30	30
	80						22	22	22						25	25	25						25	25	25	25	25	25	25
	100							22	22							25	25							25	25		25	25	25
	125								22								25								25		25	25	25

Вышестоящий автоматический выключатель в литом корпусе

DPX³ 250 с или без диф. защиты 36, 50 и 70 кА				DPX³ 250 с электронным расцепителем в положении «HIGH» или «LOW», с или без диф. защиты 25 кА				DPX³ 250 с электронным расцепителем в положении «HIGH» или «LOW», с или без диф. защиты 36, 50 и 70 кА				DPX и DPX-H 250 36 и 70 кА					DPX и DPX-H 250 с электронным расцепителем S1, S2 в положении «LOW» или «HIGH» 36 и 70 кА				DPX и DPX-H 630 36 и 70 кА					DPX и DPX-H 630 с электронным расцепителем S1, S2 в положении LOW» или «HIGH» 36 и 70 кА			DPX и DPX-H 1250 36 и 70 кА			DPX и DPX-H 1600 с электронным расцепителем S1, S2 в положении «LOW» или HIGH» 50 и 70 кА		
100	160	200	250	40	100	160	250	40	100	160	250	40	63	100	160	250	40	100	160	250	250	320	400	500	630	250	400	630	800	1000	1250	800	1250	1600
25	25	25	25	25	25	25	25	25	25	25	25	25	25	25	25	25	25	25	25	25	25	25	25	25	25	25	25	25	25	25	25	25	25	25
25	25	25	25	25	25	25	25	25	25	25	25	25	25	25	25	25	25	25	25	25	25	25	25	25	25	25	25	25	25	25	25	25	25	25
25	25	25	25	25	25	25	25	25	25	25	25	25	25	25	25	25	25	25	25	25	25	25	25	25	25	25	25	25	25	25	25	25	25	25
25	25	25	25	25	25	25	25	25	25	25	25	25	25	25	25	25	25	25	25	25	25	25	25	25	25	25	25	25	25	25	25	25	25	25
25	25	25	25	25	25	25	25	25	25	25	25	25	25	25	25	25	25	25	25	25	25	25	25	25	25	25	25	25	20	20	20	20	20	20
25	25	25	25	25	25	25	25	25	25	25	25	25	25	25	25	25	25	25	25	25	25	25	25	25	25	25	25	25	15	15	15	15	15	15
25	25	25	25		25	25	25		25	25	25		25	25	25	20		25	25	20	20	20	20	20	20	20	20	20	15	15	15	15	15	15
25	25	25	25		25	25	25		25	25	25		25	25	20	15		25	20	15	15	15	15	15	15	15	15	15	12.5	12.5	12.5	12.5	12.5	12.5
25	25	25	25		25	25	25		25	25	25			20	15	15		20	15	15	15	15	15	15	15	15	15	15	12.5	12.5	12.5	12.5	12.5	12.5
25	25	25	25	25	25	25	25	25	25	25	25	25	25	25	25	25	25	25	25	25	25	25	25	25	25	25	25	25	25	25	25	25	25	25
25	25	25	25	25	25	25	25	25	25	25	25	25	25	25	25	25	25	25	25	25	25	25	25	25	25	25	25	25	25	25	25	25	25	25
25	25	25	25	25	25	25	25	25	25	25	25	25	25	25	25	25	25	25	25	25	25	25	25	25	25	25	25	25	25	25	25	25	25	25
25	25	25	25	25	25	25	25	25	25	25	25	25	25	25	25	25	25	25	25	25	25	25	25	25	25	25	25	25	25	25	25	25	25	25
25	25	25	25	25	25	25	25	25	25	25	25	25	25	25	25	25	25	25	25	25	25	25	25	25	25	25	25	25	20	20	20	20	20	20
25	25	25	25	25	25	25	25	25	25	25	25	25	25	25	25	25	25	25	25	25	25	25	25	25	25	25	25	25	15	15	15	15	15	15
25	25	25	25		25	25	25		25	25	25		25	25	25	20		25	25	20	20	20	20	20	20	20	20	20	15	15	15	15	15	15
25	25	25	25		25	25	25		25	25	25		25	25	20	15		25	20	15	15	15	15	15	15	15	15	15	12.5	12.5	12.5	12.5	12.5	12.5
25	25	25	25		25	25	25		25	25	25			20	15	15		20	15	15	15	15	15	15	15	15	15	15	12.5	12.5	12.5	12.5	12.5	12.5
25	25	25	25	25	25	25	25	25	25	25	25	25	25	25	25	25	25	25	25	25	25	25	25	25	25	25	25	25	25	25	25	25	25	25
25	25	25	25	25	25	25	25	25	25	25	25	25	25	25	25	25	25	25	25	25	25	25	25	25	25	25	25	25	25	25	25	25	25	25
25	25	25	25	25	25	25	25	25	25	25	25	25	25	25	25	25	25	25	25	25	25	25	25	25	25	25	25	25	25	25	25	25	25	25
25	25	25	25	25	25	25	25	25	25	25	25	25	25	25	25	25	25	25	25	25	25	25	25	25	25	25	25	25	20	20	20	20	20	20
25	25	25	25		25	25	25		25	25	25		25	25	25	20		25	25	20	20	20	20	20	20	20	20	20	15	15	15	15	15	15
25	25	25	25		25	25	25		25	25	25		25	25	20	15		25	20	15	15	15	15	15	15	15	15	15	12.5	12.5	12.5	12.5	12.5	12.5
25	25	25	25		25	25	25		25	25	25			20	15	15		20	15	15	15	15	15	15	15	15	15	15	12.5	12.5	12.5	12.5	12.5	12.5
20	20	20	20		20	20	20		20	20	20			20	20	20		20	20	20	20	20	20	15	15	20	20	15	12.5	12.5	12.5	12.5	12.5	12.5
	20	20	20			20	20			20	20				20	20			20	20	20	20	20	15	15	20	20	15	12.5	12.5	12.5	12.5	12.5	12.5
	16	16	16			16	16			16	16				15	15			15	15	15	15	15	12.5	12.5	15	15	12.5	12.5	12.5	12.5	12.5	12.5	12.5
25	25	25	25	25	25	25	25	25	25	25	25	25	25	25	25	25	25	25	25	25	25	25	25	25	25	25	25	25	25	25	25	25	25	25
25	25	25	25	25	25	25	25	25	25	25	25	25	25	25	25	25	25	25	25	25	25	25	25	25	25	25	25	25	25	25	25	25	25	25
25	25	25	25	25	25	25	25	25	25	25	25	25	25	25	25	25	25	25	25	25	25	25	25	25	25	25	25	25	25	25	25	25	25	25
25	25	25	25	25	25	25	25	25	25	25	25	25	25	25	25	25	25	25	25	25	25	25	25	25	25	25	25	25	25	25	25	25	25	25
25	25	25	25	25	25	25	25	25	25	25	25	25	25	25	25	25	25	25	25	25	25	25	25	25	25	25	25	25	25	25	25	25	25	25
25	25	25	25		25	25	25		25	25	25		25	25	25	20		25	25	20	20	20	20	20	20	20	20	20	15	15	15	15	15	15
25	25	25	25		25	25	25		25	25	25		25	25	20	15		25	20	15	15	15	15	15	15	15	15	15	12.5	12.5	12.5	12.5	12.5	12.5
25	25	25	25		25	25	25		25	25	25			20	15	15		20	15	15	15	15	15	15	15	15	15	15	12.5	12.5	12.5	12.5	12.5	12.5
20	20	20	20		20	20	20		20	20	20			20	20	20		20	20	20	20	20	20	15	15	20	20	15	12.5	12.5	12.5	12.5	12.5	12.5
	20	20	20			20	20			20	20				20	20			20	20	20	20	20	15	15	20	20	15	12.5	12.5	12.5	12.5	12.5	12.5
	16	16	16			16	16			16	16				15	15			15	15	15	15	15	12.5	12.5	15	15	12.5	12.5	12.5	12.5	12.5	12.5	12.5

Вышестоящий автоматический выключатель в литом корпусе

DPX³ 250 с или без диф. защиты 36, 50 и 70 кА				DPX³ 250 с электронным расцепителем в положении «HIGH» или «LOW», с или без диф. защиты 25 кА				DPX³ 250 с электронным расцепителем в положении «HIGH» или «LOW», с или без диф. защиты 36, 50 и 70 кА				DPX и DPX-H 250 36 и 70 кА					DPX и DPX-H 250 с электронным расцепителем S1, S2 в положении «LOW» или «HIGH» 36 и 70 кА				DPX и DPX-H 630 36 и 70 кА					DPX и DPX-H 630 с электронным расцепителем S1, S2 в положении «LOW» или «HIGH» 36 и 70 кА			DPX и DPX-H 1250 36 и 70 кА			DPX и DPX-H 1600 с электронным расцепителем S1, S2 в положении «LOW» или «HIGH» 50 и 70 кА		
100	160	200	250	40	100	160	250	40	100	160	250	40	63	100	160	250	40	100	160	250	250	320	400	500	630	250	400	630	800	1000	1250	800	1250	1600
40	40	40	40	40	40	40	40	40	40	40	40	50	50	50	50	50	50	50	50	50	50	50	50	50	50	50	50	50	50	50	50	50	50	50
40	40	40	40	40	40	40	40	40	40	40	40	50	50	50	50	50	50	50	50	50	50	50	50	50	50	50	50	50	50	50	50	50	50	50
40	40	40	40	40	40	40	40	40	40	40	40	50	50	50	50	50	50	50	50	50	50	50	50	50	50	50	50	50	50	50	50	50	50	50
40	40	40	40	40	40	40	40	40	40	40	40	50	50	50	50	50	50	50	50	50	50	50	50	50	50	50	50	50	50	50	50	50	50	50
40	40	40	40	40	40	40	40	40	40	40	40	50	50	50	50	50	50	50	50	50	50	50	50	50	50	50	50	50	50	50	50	50	50	50
40	40	40	40		40	40	40		40	40	40		50	50	50	50		50	50	50	50	50	50	50	50	50	50	50	50	50	50	50	50	50
36	36	36	36		36	36	36		36	36	36		45	45	36	30		30	30	30	30	30	30	30	30	30	30	30	25	25	25	25	25	25
30	30	30	30		30	30	30		30	30	30			30	30	30		30	30	30	30	30	30	30	30	30	30	30	25	25	25	25	25	25
50	50	50	50	40	40	40	40	50	50	50	50	50	50	50	50	50	50	50	50	50	50	50	50	50	50	50	50	50	50	50	50	50	50	50
50	50	50	50	40	40	40	40	50	50	50	50	50	50	50	50	50	50	50	50	50	50	50	50	50	50	50	50	50	50	50	50	50	50	50
50	50	50	50	40	40	40	40	50	50	50	50	50	50	50	50	50	50	50	50	50	50	50	50	50	50	50	50	50	50	50	50	50	50	50
50	50	50	50	40	40	40	40	50	50	50	50	50	50	50	50	50	50	50	50	50	50	50	50	50	50	50	50	50	50	50	50	50	50	50
50	50	50	50	40	40	40	40	50	50	50	50	50	50	50	50	50	50	50	50	50	50	50	50	50	50	50	50	50	50	50	50	50	50	50
50	50	50	50		40	40	40		50	50	50		50	50	50	50		50	50	50	50	50	50	50	50	50	50	50	50	50	50	50	50	50
36	36	36	36		36	36	36		36	36	36		45	45	36	30		45	36	30	30	30	30	30	30	30	30	30	25	25	25	25	25	25
30	30	30	30		30	30	30		30	30	30			45	30	30		45	30	30	30	30	30	30	30	30	30	30	25	25	25	25	25	25
50	50	50	50	40	40	40	40	50	50	50	50	50	50	50	50	50	50	50	50	50	50	50	50	50	50	50	50	50	50	50	50	50	50	50
50	50	50	50	40	40	40	40	50	50	50	50	50	50	50	50	50	50	50	50	50	50	50	50	50	50	50	50	50	50	50	50	50	50	50
50	50	50	50	40	40	40	40	50	50	50	50	50	50	50	50	50	50	50	50	50	50	50	50	50	50	50	50	50	50	50	50	50	50	50
50	50	50	50	40	40	40	40	50	50	50	50	50	50	50	50	50	50	50	50	50	50	50	50	50	50	50	50	50	50	50	50	50	50	50
50	50	50	50	40	40	40	40	50	50	50	50	50	50	50	50	50	50	50	50	50	50	50	50	50	50	50	50	50	50	50	50	50	50	50
50	50	50	50		40	40	40		50	50	50		50	50	50	50		50	50	50	50	50	50	50	50	50	50	50	50	50	50	50	50	50
36	36	36	36		36	36	36		36	36	36		45	45	36	30		45	36	30	30	30	30	30	30	30	30	30	25	25	25	25	25	25
30	30	30	30		30	30	30		30	30	30			45	30	30		45	30	30	30	30	30	30	30	30	30	30	25	25	25	25	25	25
25	25	25	25		25	25	25		25	25	25			25	25	25		25	25	25	25	25	25	25	25	25	25	25	25	25	25	25	25	25
	25	25	25			25	25			25	25				25	25			25	25	25	25	25	25	25	25	25	25	25	25	25	25	25	25
	25	25	25			25	25			25	25				25	25			25	25	25	25	25	25	25	25	25	25	25	25	25	25	25	25
50	50	50	50	40	40	40	40	50	50	50	50	50	50	50	50	50	50	50	50	50	50	50	50	50	50	50	50	50	50	50	50	50	50	50
50	50	50	50	40	40	40	40	50	50	50	50	50	50	50	50	50	50	50	50	50	50	50	50	50	50	50	50	50	50	50	50	50	50	50
50	50	50	50	40	40	40	40	50	50	50	50	50	50	50	50	50	50	50	50	50	50	50	50	50	50	50	50	50	50	50	50	50	50	50
50	50	50	50	40	40	40	40	50	50	50	50	50	50	50	50	50	50	50	50	50	50	50	50	50	50	50	50	50	50	50	50	50	50	50
50	50	50	50	40	40	40	40	50	50	50	50	50	50	50	50	50	50	50	50	50	50	50	50	50	50	50	50	50	50	50	50	50	50	50
50	50	50	50		40	40	40		50	50	50		50	50	50	50		50	50	50	50	50	50	50	50	50	50	50	50	50	50	50	50	50
36	36	36	36		36	36	36		36	36	36		45	45	36	30		45	36	30	30	30	30	30	30	30	30	30	25	25	25	25	25	25
30	30	30	30		30	30	30		30	30	30			45	30	30		45	30	30	30	30	30	30	30	30	30	30	25	25	25	25	25	25
25	25	25	25		25	25	25		25	25	25			25	25	25		25	25	25	25	25	25	25	25	25	25	25	25	25	25	25	25	25
	25	25	25			25	25			25	25				25	25			25	25	25	25	25	25	25	25	25	25	25	25	25	25	25	25
	25	25	25			25	25			25	25				25	25			25	25	25	25	25	25	25	25	25	25	25	25	25	25	25	25

таблица соответствия
DPX³/DPX(1)

Типо-размер	Новые Кат. № DPX³	Наименование	Типо-размер	Старые Кат. № DPX	Наименование
DPX³ 160	420 000	DPX³ 160 – термомагнитный – 16 кА – 3П – 16 А	DPX 125	250 16	DPX-E 125 – термомагнитный – 16 кА – 3П – 16 А
DPX³ 160	420 001	DPX³ 160 – термомагнитный – 16 кА – 3П – 25 А	DPX 125	250 17	DPX-E 125 – термомагнитный – 16 кА – 3П – 25 А
DPX³ 160	420 002	DPX³ 160 – термомагнитный – 16 кА – 3П – 40 А	DPX 125	250 18	DPX-E 125 – термомагнитный – 16 кА – 3П – 40 А
DPX³ 160	420 003	DPX³ 160 – термомагнитный – 16 кА – 3П – 63 А	DPX 125	250 19	DPX-E 125 – термомагнитный – 16 кА – 3П – 63 А
DPX³ 160	420 004	DPX³ 160 – термомагнитный – 16 кА – 3П – 80 А	–	–	–
DPX³ 160	420 005	DPX³ 160 – термомагнитный – 16 кА – 3П – 100 А	DPX 125	250 20	DPX-E 125 – термомагнитный – 16 кА – 3П – 100 А
DPX³ 160	420 006	DPX³ 160 – термомагнитный – 16 кА – 3П – 125 А	DPX 125	250 21	DPX-E 125 – термомагнитный – 16 кА – 3П – 125 А
DPX³ 160	420 007	DPX³ 160 – термомагнитный – 16 кА – 3П – 160 А	–	–	–
DPX³ 160	420 010	DPX³ 160 – термомагнитный – 16 кА – 4П – 16 А	DPX 125	250 24	DPX-E 125 – термомагнитный – 16 кА – 4П – 16 А
DPX³ 160	420 011	DPX³ 160 – термомагнитный – 16 кА – 4П – 25 А	DPX 125	250 25	DPX-E 125 – термомагнитный – 16 кА – 4П – 25 А
DPX³ 160	420 012	DPX³ 160 – термомагнитный – 16 кА – 4П – 40 А	DPX 125	250 26	DPX-E 125 – термомагнитный – 16 кА – 4П – 40 А
DPX³ 160	420 013	DPX³ 160 – термомагнитный – 16 кА – 4П – 63 А	DPX 125	250 27	DPX-E 125 – термомагнитный – 16 кА – 4П – 63 А
DPX³ 160	420 014	DPX³ 160 – термомагнитный – 16 кА – 4П – 80 А	–	–	–
DPX³ 160	420 015	DPX³ 160 – термомагнитный – 16 кА – 4П – 100 А	DPX 125	250 28	DPX-E 125 – термомагнитный – 16 кА – 4П – 100 А
DPX³ 160	420 016	DPX³ 160 – термомагнитный – 16 кА – 4П – 125 А	DPX 125	250 29	DPX-E 125 – термомагнитный – 16 кА – 4П – 125 А
DPX³ 160	420 017	DPX³ 160 – термомагнитный – 16 кА – 4П – 160 А	–	–	–
DPX³ 160	420 040	DPX³ 160 – термомагнитный – 25 кА – 3П – 16 А	DPX 125	250 36	DPX 125 – термомагнитный – 25 кА – 3П – 16 А
DPX³ 160	420 041	DPX³ 160 – термомагнитный – 25 кА – 3П – 25 А	DPX 125	250 37	DPX 125 – термомагнитный – 25 кА – 3П – 25 А
DPX³ 160	420 042	DPX³ 160 – термомагнитный – 25 кА – 3П – 40 А	DPX 125	250 38	DPX 125 – термомагнитный – 25 кА – 3П – 40 А
DPX³ 160	420 043	DPX³ 160 – термомагнитный – 25 кА – 3П – 63 А	DPX 125	250 39	DPX 125 – термомагнитный – 25 кА – 3П – 63 А
DPX³ 160	420 044	DPX³ 160 – термомагнитный – 25 кА – 3П – 80 А	–	–	–
DPX³ 160	420 045	DPX³ 160 – термомагнитный – 25 кА – 3П – 100 А	DPX 125	250 40	DPX 125 – термомагнитный – 25 кА – 3П – 100 А
DPX³ 160	420 046	DPX³ 160 – термомагнитный – 25 кА – 3П – 125 А	DPX 125	250 41	DPX 125 – термомагнитный – 25 кА – 3П – 125 А
DPX³ 160	420 047	DPX³ 160 – термомагнитный – 25 кА – 3П – 160 А	–	–	–
DPX³ 160	420 050	DPX³ 160 – термомагнитный – 25 кА – 4П – 16 А	DPX 125	250 44	DPX-E 125 – термомагнитный – 25 кА – 4П – 16 А
DPX³ 160	420 051	DPX³ 160 – термомагнитный – 25 кА – 4П – 25 А	DPX 125	250 45	DPX-E 125 – термомагнитный – 25 кА – 4П – 25 А
DPX³ 160	420 052	DPX³ 160 – термомагнитный – 25 кА – 4П – 40 А	DPX 125	250 46	DPX-E 125 – термомагнитный – 25 кА – 4П – 40 А
DPX³ 160	420 053	DPX³ 160 – термомагнитный – 25 кА – 4П – 63 А	DPX 125	250 47	DPX-E 125 – термомагнитный – 25 кА – 4П – 63 А
DPX³ 160	420 054	DPX³ 160 – термомагнитный – 25 кА – 4П – 80 А	–	–	–
DPX³ 160	420 055	DPX³ 160 – термомагнитный – 25 кА – 4П – 100 А	DPX 125	250 48	DPX-E 125 – термомагнитный – 25 кА – 4П – 100 А
DPX³ 160	420 056	DPX³ 160 – термомагнитный – 25 кА – 4П – 125 А	DPX 125	250 49	DPX-E 125 – термомагнитный – 25 кА – 4П – 125 А
DPX³ 160	420 057	DPX³ 160 – термомагнитный – 25 кА – 4П – 160 А	–	–	–
DPX³ 160	420 080	DPX³ 160 – термомагнитный – 36 кА – 3П – 16 А	DPX 125	250 50	DPX 125 – термомагнитный – 36 кА – 3П – 16 А
DPX³ 160	420 081	DPX³ 160 – термомагнитный – 36 кА – 3П – 25 А	DPX 125	250 51	DPX 125 – термомагнитный – 36 кА – 3П – 25 А
DPX³ 160	420 082	DPX³ 160 – термомагнитный – 36 кА – 3П – 40 А	DPX 125	250 52	DPX 125 – термомагнитный – 36 кА – 3П – 40 А
DPX³ 160	420 083	DPX³ 160 – термомагнитный – 36 кА – 3П – 63 А	DPX 125	250 53	DPX 125 – термомагнитный – 36 кА – 3П – 63 А
DPX³ 160	420 084	DPX³ 160 – термомагнитный – 36 кА – 3П – 80 А	–	–	–
DPX³ 160	420 085	DPX³ 160 – термомагнитный – 36 кА – 3П – 100 А	DPX 125	250 54	DPX 125 – термомагнитный – 36 кА – 3П – 100 А

(1) Таблица замены монтажных плат предоставляется по запросу. Обращайтесь в представительство Группы Legrand

Типо-размер	Новые Кат. № DPX³	Наименование	Типо-размер	Старые Кат. № DPX	Наименование
DPX³ 160	420 086	DPX³ 160 – термомагнитный – 36 кА – 3П – 125 А	DPX 125	250 55	DPX 125 – термомагнитный – 36 кА – 3П – 125 А
DPX³ 160	420 087	DPX³ 160 – термомагнитный – 36 кА – 3П – 160 А			
DPX³ 160	420 090	DPX³ 160 – термомагнитный – 36 кА – 4П – 16 А	DPX 125	250 58	DPX-E 125 – термомагнитный – 36 кА – 4П – 16 А
DPX³ 160	420 091	DPX³ 160 – термомагнитный – 36 кА – 4П – 25 А	DPX 125	250 59	DPX-E 125 – термомагнитный – 36 кА – 4П – 25 А
DPX³ 160	420 092	DPX³ 160 – термомагнитный – 36 кА – 4П – 40 А	DPX 125	250 60	DPX-E 125 – термомагнитный – 36 кА – 4П – 40 А
DPX³ 160	420 093	DPX³ 160 – термомагнитный – 36 кА – 4П – 63 А	DPX 125	250 61	DPX-E 125 – термомагнитный – 36 кА – 4П – 63 А
DPX³ 160	420 094	DPX³ 160 – термомагнитный – 36 кА – 4П – 80 А	–	–	–
DPX³ 160	420 095	DPX³ 160 – термомагнитный – 36 кА – 4П – 100 А	DPX 125	250 62	DPX-E 125 – термомагнитный – 36 кА – 4П – 100 А
DPX³ 160	420 096	DPX³ 160 – термомагнитный – 36 кА – 4П – 125 А	DPX 125	250 63	DPX-E 125 – термомагнитный – 36 кА – 4П – 125 А
DPX³ 160	420 043	DPX³ 160 – термомагнитный – 25 кА – 3П – 63 А	DPX 160	251 23	DPX 160 – термомагнитный – 25 кА – 3П – 63 А
DPX³ 160	420 044	DPX³ 160 – термомагнитный – 25 кА – 3П – 80 А			
DPX³ 160	420 045	DPX³ 160 – термомагнитный – 25 кА – 3П – 100 А	DPX 160	251 24	DPX 160 – термомагнитный – 25 кА – 3П – 100 А
DPX³ 160	420 046	DPX³ 160 – термомагнитный – 25 кА – 3П – 125 А			
DPX³ 160	420 047	DPX³ 160 – термомагнитный – 25 кА – 3П – 160 А	DPX 160	251 25	DPX 160 – термомагнитный – 25 кА – 3П – 160 А
DPX³ 160	420 050	DPX³ 160 – термомагнитный – 25 кА – 4П – 16 А	–	–	–
DPX³ 160	420 051	DPX³ 160 – термомагнитный – 25 кА – 4П – 25 А	–	–	–
DPX³ 160	420 052	DPX³ 160 – термомагнитный – 25 кА – 4П – 40 А	–	–	–
DPX³ 160	420 053	DPX³ 160 – термомагнитный – 25 кА – 4П – 63 А	DPX 160	251 31	DPX 160 – термомагнитный – 25 кА – 4П – 63 А
DPX³ 160	420 054	DPX³ 160 – термомагнитный – 25 кА – 4П – 80 А	–	–	–
DPX³ 160	420 055	DPX³ 160 – термомагнитный – 25 кА – 4П – 100 А	DPX 160	251 32	DPX 160 – термомагнитный – 25 кА – 4П – 100 А
DPX³ 160	420 056	DPX³ 160 – термомагнитный – 25 кА – 4П – 125 А	–	–	–
DPX³ 160	420 057	DPX³ 160 – термомагнитный – 25 кА – 4П – 160 А	DPX 160	251 33	DPX 160 – термомагнитный – 25 кА – 4П – 160 А
DPX³ 160	420 080	DPX³ 160 – термомагнитный – 36 кА – 3П – 16 А	–	–	–
DPX³ 160	420 081	DPX³ 160 – термомагнитный – 36 кА – 3П – 25 А	–	–	–
DPX³ 160	420 082	DPX³ 160 – термомагнитный – 36 кА – 3П – 40 А	–	–	–
DPX³ 160	420 083	DPX³ 160 – термомагнитный – 36 кА – 3П – 63 А	DPX 160	251 49	DPX 160 – термомагнитный – 36 кА – 3П – 63 А
DPX³ 160	420 084	DPX³ 160 – термомагнитный – 36 кА – 3П – 80 А	–	–	–
DPX³ 160	420 085	DPX³ 160 – термомагнитный – 36 кА – 3П – 100 А	DPX 160	251 50	DPX 160 – термомагнитный – 36 кА – 3П – 100 А
DPX³ 160	420 086	DPX³ 160 – термомагнитный – 36 кА – 3П – 125 А	–	–	–
DPX³ 160	420 087	DPX³ 160 – термомагнитный – 36 кА – 3П – 160 А	DPX 160	251 51	DPX 160 – термомагнитный – 36 кА – 3П – 160 А
DPX³ 160	420 090	DPX³ 160 – термомагнитный – 36 кА – 4П – 16 А	–	–	–
DPX³ 160	420 091	DPX³ 160 – термомагнитный – 36 кА – 4П – 25 А	–	–	–
DPX³ 160	420 092	DPX³ 160 – термомагнитный – 36 кА – 4П – 40 А	–	–	–
DPX³ 160	420 093	DPX³ 160 – термомагнитный – 36 кА – 4П – 63 А	DPX 160	251 57	DPX 160 – термомагнитный – 36 кА – 4П – 63 А
DPX³ 160	420 094	DPX³ 160 – термомагнитный – 36 кА – 4П – 80 А	–	–	–
DPX³ 160	420 095	DPX³ 160 – термомагнитный – 36 кА – 4П – 100 А	DPX 160	251 58	DPX 160 – термомагнитный – 36 кА – 4П – 100 А
DPX³ 160	420 096	DPX³ 160 – термомагнитный – 36 кА – 4П – 125 А	–	–	–
DPX³ 160	420 097	DPX³ 160 – термомагнитный – 36 кА – 4П – 160 А	DPX 160	251 59	DPX 160 – термомагнитный – 36 кА – 4П – 160 А
DPX³ 160	420 120	DPX³ 160 – термомагнитный – 50 кА – 3П – 16 А	–	–	–
DPX³ 160	420 121	DPX³ 160 – термомагнитный – 50 кА – 3П – 25 А	DPX 160	251 61	DPX-H 160 – термомагнитный – 50 кА – 3П – 25 А

таблица соответствия DPX³/DPX (продолжение)

Типо-размер	Новые Кат. № DPX³	Наименование	Типо-размер	Старые Кат. № DPX	Наименование
DPX³ 160	420 122	DPX³ 160 – термомагнитный – 50 кА – 3П – 40 А	DPX 160	251 62	DPX-H 160 – термомагнитный – 50 кА – 3П – 40 А
DPX³ 160	420 123	DPX³ 160 – термомагнитный – 50 кА – 3П – 63 А	DPX 160	251 63	DPX-H 160 – термомагнитный – 50 кА – 3П – 63 А
DPX³ 160	420 124	DPX³ 160 – термомагнитный – 50 кА – 3П – 80 А	–	–	–
DPX³ 160	420 125	DPX³ 160 – термомагнитный – 50 кА – 3П – 100 А	DPX 160	251 64	DPX-H 160 – термомагнитный – 50 кА – 3П – 100 А
DPX³ 160	420 126	DPX³ 160 – термомагнитный – 50 кА – 3П – 125 А	–	–	–
DPX³ 160	420 127	DPX³ 160 – термомагнитный – 50 кА – 3П – 160 А	DPX 160	251 65	DPX-H 160 – термомагнитный – 50 кА – 3П – 160 А
DPX³ 160	420 130	DPX³ 160 – термомагнитный – 50 кА – 4П – 16 А	–	–	–
DPX³ 160	420 131	DPX³ 160 – термомагнитный – 50 кА – 4П – 25 А	DPX 160	251 69	DPX-H 160 – термомагнитный – 50 кА – 4П – 25 А
DPX³ 160	420 132	DPX³ 160 – термомагнитный – 50 кА – 4П – 40 А	DPX 160	251 70	DPX-H 160 – термомагнитный – 50 кА – 4П – 40 А
DPX³ 160	420 133	DPX³ 160 – термомагнитный – 50 кА – 4П – 63 А	DPX 160	251 71	DPX-H 160 – термомагнитный – 50 кА – 4П – 63 А
DPX³ 160	420 134	DPX³ 160 – термомагнитный – 50 кА – 4П – 80 А	–	–	–
DPX³ 160	420 135	DPX³ 160 – термомагнитный – 50 кА – 4П – 100 А	DPX 160	251 72	DPX-H 160 – термомагнитный – 50 кА – 4П – 100 А
DPX³ 160	420 136	DPX³ 160 – термомагнитный – 50 кА – 4П – 125 А	–	–	–
DPX³ 160	420 137	DPX³ 160 – термомагнитный – 50 кА – 4П – 160 А	DPX 160	251 73	DPX-H 160 – термомагнитный – 50 кА – 4П – 160 А
DPX³ 250	420 205	DPX³ 250 – термомагнитный – 36 кА – 3П – 100 А	DPX 250 ER	252 04	DPX 250 ER – термомагнитный – 50 кА – 3П – 100 А
DPX³ 250	420 207	DPX³ 250 – термомагнитный – 36 кА – 3П – 160 А	DPX 250 ER	252 05	DPX 250 ER – термомагнитный – 25 кА – 3П – 160 А
DPX³ 250	420 208	DPX³ 250 – термомагнитный – 36 кА – 3П – 200 А	–	–	–
DPX³ 250	420 209	DPX³ 250 – термомагнитный – 36 кА – 3П – 250 А	DPX 250 ER	252 06	DPX 250 ER – термомагнитный – 25 кА – 3П – 250 А
DPX³ 250	420 215	DPX³ 250 – термомагнитный – 25 кА – 4П – 100 А	DPX 250 ER	252 14	–
DPX³ 250	420 217	DPX³ 250 – термомагнитный – 25 кА – 4П – 160 А	DPX 250 ER	252 15	DPX 250 ER – термомагнитный – 25 кА – 4П – 160 А
DPX³ 250	420 218	DPX³ 250 – термомагнитный – 25 кА – 4П – 200 А	–	–	–
DPX³ 250	420 219	DPX³ 250 – термомагнитный – 25 кА – 4П – 250 А	DPX 250 ER	252 16	DPX 250 ER – термомагнитный – 25 кА – 4П – 250 А
DPX³ 250	420 235	DPX³ 250 – термомагнитный – 36 кА – 3П – 100 А	DPX 250 ER	252 24	–
DPX³ 250	420 237	DPX³ 250 – термомагнитный – 36 кА – 3П – 160 А	DPX 250 ER	252 25	DPX 250 ER – термомагнитный – 36 кА – 3П – 160 А
DPX³ 250	420 238	DPX³ 250 – термомагнитный – 36 кА – 3П – 200 А	–	–	–
DPX³ 250	420 239	DPX³ 250 – термомагнитный – 36 кА – 3П – 250 А	DPX 250 ER	252 26	DPX 250 ER – термомагнитный – 36 кА – 3П – 250 А
DPX³ 250	420 245	DPX³ 250 – термомагнитный – 36 кА – 4П – 100 А	DPX 250 ER	252 34	–
DPX³ 250	420 247	DPX³ 250 – термомагнитный – 36 кА – 4П – 160 А	DPX 250 ER	252 35	DPX 250 ER – термомагнитный – 36 кА – 4П – 160 А
DPX³ 250	420 248	DPX³ 250 – термомагнитный – 36 кА – 4П – 200 А	–	–	–
DPX³ 250	420 249	DPX³ 250 – термомагнитный – 36 кА – 4П – 250 А	DPX 250 ER	252 36	DPX 250 ER – термомагнитный – 36 кА – 4П – 250 А
DPX³ 250	420 605	DPX³ 250 – термомагнитный – 70 кА – 3П – 100 А	DPX 250 ER	252 44	
DPX³ 250	420 607	DPX³ 250 – термомагнитный – 70 кА – 3П – 160 А	DPX 250 ER	252 45	DPX 250 ER – термомагнитный – 50 кА – 3П – 160 А
DPX³ 250	420 608	DPX³ 250 – термомагнитный – 70 кА – 3П – 200 А	–	–	–

Типо-размер	Новые Кат. № DPX³	Наименование	Типо-размер	Старые Кат. № DPX	Наименование
DPX³ 250	420 609	DPX³ 250 – термомагнитный – 70 кА – 3П – 250 А	DPX 250 ER	252 46	DPX 250 ER – термомагнитный – 50 кА – 3П – 250 А
DPX³ 250	420 615	DPX³ 250 – термомагнитный – 70 кА – 4П – 100 А	DPX 250 ER	252 54	–
DPX³ 250	420 617	DPX³ 250 – термомагнитный – 70 кА – 4П – 160 А	DPX 250 ER	252 55	DPX 250 ER – термомагнитный – 50 кА – 4П – 160 А
DPX³ 250	420 618	DPX³ 250 – термомагнитный – 70 кА – 4П – 200 А	–	–	–
DPX³ 250	420 619	DPX³ 250 – термомагнитный – 70 кА – 4П – 250 А	DPX 250 ER	252 56	DPX 250 ER – термомагнитный – 50 кА – 4П – 250 А
DPX³ 250	420 235	DPX³ 250 – термомагнитный – 36 кА – 3П – 100 А	DPX 250	253 30	DPX 250 – термомагнитный – 36 кА – 3П – 100 А
DPX³ 250	420 237	DPX³ 250 – термомагнитный – 36 кА – 3П – 160 А	DPX 250	253 31	DPX 250 – термомагнитный – 36 кА – 3П – 160 А
DPX³ 250	420 238	DPX³ 250 – термомагнитный – 36 кА – 3П – 200 А	–	–	–
DPX³ 250	420 239	DPX³ 250 – термомагнитный – 36 кА – 3П – 250 А	DPX 250	253 32	DPX 250 – термомагнитный – 36 кА – 3П – 250 А
DPX³ 250	420 245	DPX³ 250 – термомагнитный – 36 кА – 4П – 100 А	DPX 250	253 47	DPX 250 – термомагнитный – 36 кА – 4П – 100 А
DPX³ 250	420 247	DPX³ 250 – термомагнитный – 36 кА – 4П – 160 А	DPX 250	253 48	DPX 250 – термомагнитный – 36 кА – 4П – 160 А
DPX³ 250	420 248	DPX³ 250 – термомагнитный – 36 кА – 4П – 200 А	–	–	–
DPX³ 250	420 249	DPX³ 250 – термомагнитный – 36 кА – 4П – 250 А	DPX 250	253 49	DPX 250 – термомагнитный – 36 кА – 4П – 250 А
DPX³ 250	420 605	DPX³ 250 – термомагнитный – 70 кА – 3П – 100 А	DPX 250	253 54	DPX-H 250 – термомагнитный – 70 кА – 3П – 100 А
DPX³ 250	420 607	DPX³ 250 – термомагнитный – 70 кА – 3П – 160 А	DPX 250	253 55	DPX-H 250 – термомагнитный – 70 кА – 3П – 160 А
DPX³ 250	420 608	DPX³ 250 – термомагнитный – 70 кА – 3П – 200 А	–	–	–
DPX³ 250	420 609	DPX³ 250 – термомагнитный – 70 кА – 3П – 250 А	DPX 250	253 56	DPX-H 250 – термомагнитный – 70 кА – 3П – 250 А
DPX³ 250	420 615	DPX³ 250 – термомагнитный – 70 кА – 4П – 100 А	DPX 250	253 71	DPX-H 250 – термомагнитный – 70 кА – 4П – 100 А
DPX³ 250	420 617	DPX³ 250 – термомагнитный – 70 кА – 4П – 160 А	DPX 250	253 72	DPX-H 250 – термомагнитный – 70 кА – 4П – 160 А
DPX³ 250	420 618	DPX³ 250 – термомагнитный – 70 кА – 4П – 200 А	–	–	–
DPX³ 250	420 619	DPX³ 250 – термомагнитный – 70 кА – 4П – 250 А	DPX 250	253 73	DPX-H 250 – термомагнитный – 70 кА – 4П – 250 А
DPX³ 250	420 332	DPX³ 250 – электронный – 36 кА – 3П – 40 А	DPX 250	254 40	DPX 250 – электронный S2 – 36 кА – 3П – 40 А
DPX³ 250	420 335	DPX³ 250 – электронный – 36 кА – 3П – 100 А	DPX 250	254 41	DPX 250 – электронный S2 – 36 кА – 3П – 100 А
DPX³ 250	420 337	DPX³ 250 – электронный – 36 кА – 3П – 160 А	DPX 250	254 42	DPX 250 – электронный S2 – 36 кА – 3П – 160 А
DPX³ 250	420 339	DPX³ 250 – электронный – 36 кА – 3П – 250 А	DPX 250	254 43	DPX 250 – электронный S2 – 36 кА – 3П – 250 А
DPX³ 250	420 342	DPX³ 250 – электронный – 36 кА – 4П – 40 А	DPX 250	254 45	DPX 250 – электронный S2 – 36 кА – 4П – 40 А
DPX³ 250	420 345	DPX³ 250 – электронный – 36 кА – 4П – 100 А	DPX 250	254 46	DPX 250 – электронный S2 – 36 кА – 4П – 100 А
DPX³ 250	420 347	DPX³ 250 – электронный – 36 кА – 4П – 160 А	DPX 250	254 47	DPX 250 – электронный S2 – 36 кА – 4П – 160 А
DPX³ 250	420 349	DPX³ 250 – электронный – 36 кА – 4П – 250 А	DPX 250	254 48	DPX 250 – электронный S2 – 36 кА – 4П – 250 А
DPX³ 250	420 635	DPX³ 250 – электронный – 70 кА – 3П – 40 А	DPX 250	254 50	DPX-H 250 – электронный S2 – 70 кА – 3П – 40 А
DPX³ 250	420 637	DPX³ 250 – электронный – 70 кА – 3П – 100 А	DPX 250	254 51	DPX-H 250 – электронный S2 – 70 кА – 3П – 100 А
DPX³ 250	420 638	DPX³ 250 – электронный – 70 кА – 3П – 160 А	DPX 250	254 52	DPX-H 250 – электронный S2 – 70 кА – 3П – 160 А
DPX³ 250	420 639	DPX³ 250 – электронный – 70 кА – 3П – 250 А	DPX 250	254 53	DPX-H 250 – электронный S2 – 70 кА – 3П – 250 А
DPX³ 250	420 645	DPX³ 250 – электронный – 70 кА – 4П – 40 А	DPX 250	254 55	DPX-H 250 – электронный S2 – 70 кА – 4П – 40 А
DPX³ 250	420 647	DPX³ 250 – электронный – 70 кА – 4П – 100 А	DPX 250	254 56	DPX-H 250 – электронный S2 – 70 кА – 4П – 100 А
DPX³ 250	420 648	DPX³ 250 – электронный – 70 кА – 4П – 160 А	DPX 250	254 57	DPX-H 250 – электронный S2 – 70 кА – 4П – 160 А
DPX³ 250	420 649	DPX³ 250 – электронный – 70 кА – 4П – 250 А	DPX 250	254 58	DPX-H 250 – электронный S2 – 70 кА – 4П – 250 А

РОССИЯ

Владивосток
690012 Владивосток
ул. Калинина, д. 42,
корпус Литера 1, офис 323
Тел.: (423) 254 71 04, (914) 678 18 12
e-mail: bureau.vladivostok@legrand.ru

Волгоград
400131 Волгоград,
ул. Коммунистическая, д. 19Д, офис 528
Тел.: (8442) 33 11 76
e-mail: bureau.volgograd@legrand.ru

Воронеж
394036 Воронеж,
ул. Красноармейская, д. 52Б
Тел./факс: (4732) 51 95 70
e-mail: bureau.voronej@legrand.ru

Екатеринбург
620075 г. Екатеринбург
ул. К. Либкнехта, 22, оф. 402
Тел./факс: (343) 253 00 50
e-mail: bureau.ekat@legrand.ru

Иркутск
630049 Иркутск,
ул. Ширямова, д. 2/4, офис 11
Тел.: (3952) 50 08 49
e-mail: bureau.irkutsk@legrand.ru

Ижевск
426057 Ижевск, ул. Пушкинская, 223
Тел.: (3412) 91 25 16
e-mail: bureau.izhevsk@legrand.ru

Казань
420124 Казань,
ул. Сулеймановой, д. 7, офис 1
Тел./факс: (843) 227 03 30 / 01 57
e-mail: bureau.kazan@legrand.ru

Кемерово
650000 Кемерово,
ул. Карболитовская, 16 А, 4 этаж,
офис № 403
Тел.: (913) 128 22 72
e-mail: bureau.kemerovo@legrand.ru

Краснодар
350049 Краснодар,
ул. Атарбекова, д .1/1, офис 10
Тел.: (988) 361 17 71
e-mail: bureau.krasnodar@legrand.ru

Красноярск
660021 Красноярск,
ул. Бограда, д. 109, офис 414
Тел./факс: (391) 259 58 10
e-mail: bureau.krasnoyarsk@legrand.ru

Нижний Новгород
603000 Нижний Новгород,
ул. М. Горького, д. 117, Бизнес-Центр,
офис 602
Тел./факс: (831) 278 57 06 / 08
e-mail: bureau.nnov@legrand.ru

Новосибирск
630007 Новосибирск,
ул. Советская, д. 5, блок А, офис 406
Тел./факс: (383) 289 06 89
e-mail: bureau.novosib@legrand.ru

Омск
644043 Омск,
ул. Кемеровская, д. 9, офис 106
Тел./факс: (3812) 24 77 53
e-mail: bureau.omsk@legrand.ru

Ростов-на-Дону
344000 Ростов-на-Дону
пр. Буденновский, д. 60
Тел./факс: (863) 268 86 89
e-mail: bureau.rostov@legrand.ru

Самара
443011 Самара,
ул. Советской Армии, д. 240Б
Тел./факс: (846) 276 76 63, 372 52 03
e-mail: bureau.samara@legrand.ru

Санкт-Петербург
197110 Санкт-Петербург,
ул. Барочная, д. 10, корп. 1,
офис «Legrand»
Тел./факс: (812) 336 86 76
e-mail: bureau.stpet@legrand.ru

Саратов
410028 Саратов,
ул. Провиантская, д. 10А
Тел./факс: (8452) 22 71 94
e-mail: bureau.saratov@legrand.ru

Сочи
354000 Сочи,
пер. Виноградный д. 2А, офис 5
Тел.: (918) 105 06 36
e-mail: bureau.sochi@legrand.ru

Уфа
450000 Уфа,
ул. Кирова, д. 1, офис 205
Тел./факс: (3472) 72 56 89
e-mail: bureau.ufa@legrand.ru

Хабаровск
880030 Хабаровск,
ул. Павловича, д. 13А,
офис «Legrand»
Тел.: (4212) 41 13 40
e-mail: bureau.khab@legrand.ru

Челябинск
454091 Челябинск,
ул. Елькина, д. 45а, офис 1301
Тел./факс: (351) 247 50 94
e-mail: bureau.chelyabinsk@legrand.ru

АЗЕРБАЙДЖАН

Баку
AZ 1072 Баку,
ул. Короглу Рахимова, д. 13а,
офис «Legrand»
Тел.: (994 50) 225 88 10
e-mail: bureau.baku@legrandelectric.com

БЕЛАРУСЬ

Минск
220036 Минск,
Домашевский переулок, д. 9,
подъезд 2, офис 4
Тел.: (375) 17 205 04 78
Факс: (375) 17 205 04 79
e-mail: bureau.minsk@legrandelectric.com

КАЗАХСТАН

Алматы
050026 Алматы, ул. Ауэзова, д. 14А,
БЦ «Берекет», 15-ый этаж
Тел./факс: (727) 323 65 20
e-mail: bureau.almaty@legrandelectric.com

Астана
01000 Астана, пр. Абая, д. 47,
«Ramada Plaza», офис 729
Тел.: (7172) 57 15 51/52/53
Факс: (7172) 32 52 01
e-mail: bureau.astana@legrandelectric.com

Атырау
060011 Атырау,
ул. Байтурсынова, д. 47-А, офис 207
Тел./факс: (7122) 27 15 36
e-mail: bureau.atyrau@legrandelectric.com

УЗБЕКИСТАН

Ташкент
100070 Ташкент,
ул. Шота Руставели, стр. 41, офис 509
Тел.: (998 71) 148 09 48, 148 09 49, 238 99 48
Факс: (998 71) 148 09 47, 238 99 47
e-mail: bureau.tashkent@legrandelectric.com

УКРАИНА

Киев
04080 Киев,
ул. Туровская, д. 31
Тел./факс: (38) 044 494 00 10
Тел./факс: (38) 044 490 67 56
e-mail: office.kiev@legrand.ua

RUR 1211/DC154

legrand

Представительство в России
ООО «Фирэлек», 107023 Москва,
ул. Малая Семеновская, д. 9, стр. 12
Тел.: +7 495 660 75 50/60
Факс: +7 495 660 75 51/61
e-mail: bureau.moscou@legrand.ru
www.legrand.ru